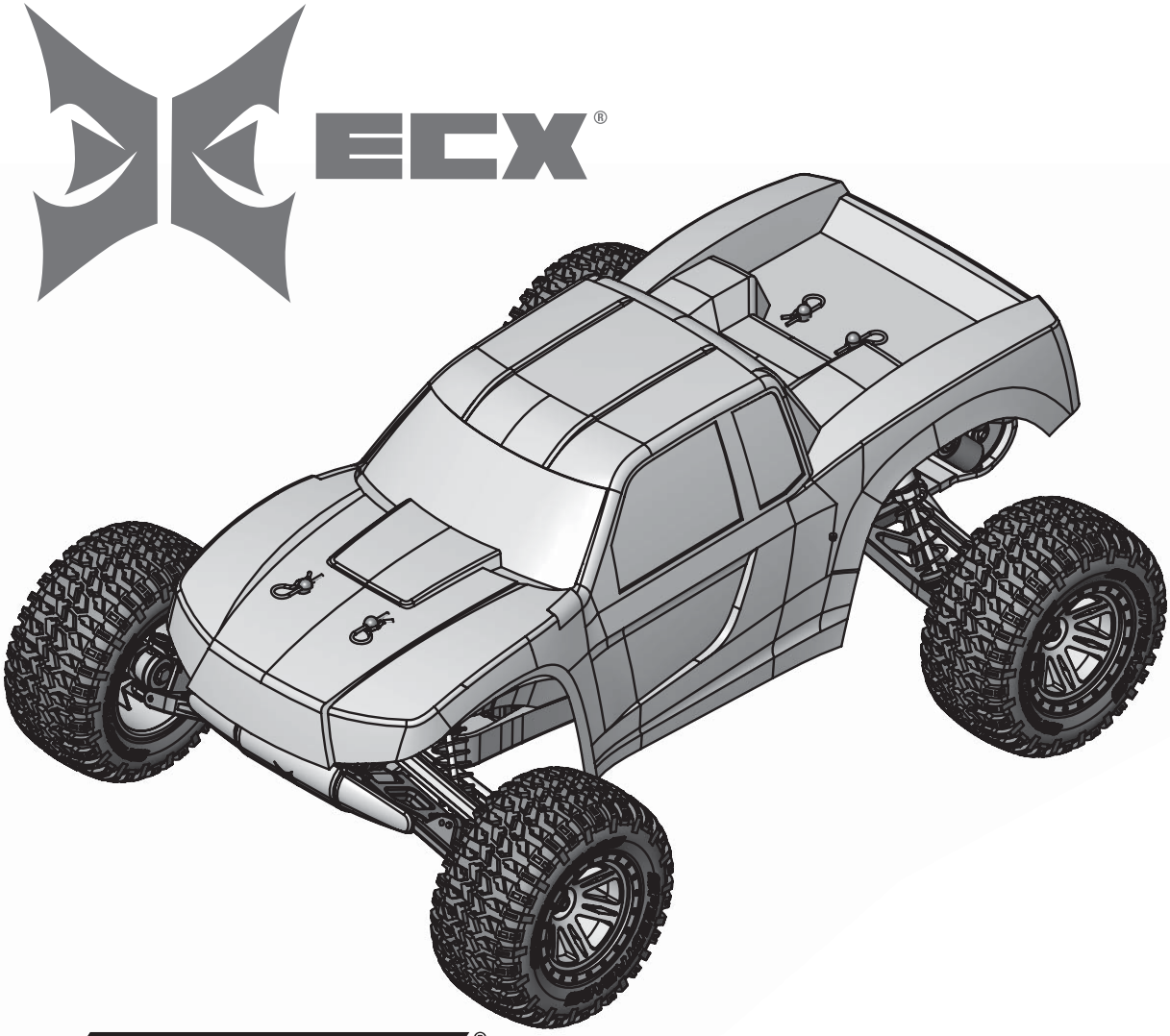

1:10-SCALE 2WD MONSTER TRUCK KIT

ECX03034 // ECX03034I

INSTRUCTION MANUAL
BEDIENUNGSANLEITUNG
MANUEL D'UTILISATION
MANUALE DI ISTRUZIONI

Congratulations on your purchase of the ECX® AMP® MT 2WD Monster Truck kit. This 1:10-scale model introduces you to the sport of RC driving.

Herzlichen Glückwunsch zum Kauf des ECX AMP MT 2WD Monster Truck. Dieses 1:10 Scale Model öffnet Ihnen die Welt des RC Car Sports.

Nous vous félicitons pour l'achat du ECX AMP MT 2WD Monster Truck. Ce modèle 1:10 vous introduit au sport de la conduite RC.

Congratulazioni per l'acquisto di questo AMP MT ECX 2WD Monster Truck. Questa vettura in scala 1:10 vi introdurrà nel mondo dei modelli RC.

AVVISO

Tutte le istruzioni, le garanzie e gli altri documenti pertinenti sono soggetti a cambiamenti a totale discrezione di Horizon Hobby, LLC. Per una documentazione aggiornata sul prodotto, visitare il sito horizonhobby.com e fare clic sulla sezione Support del prodotto.

Significato dei termini usati

Nella documentazione relativa al prodotto vengono utilizzati i seguenti termini per indicare i vari livelli di pericolo potenziale durante l'uso del prodotto:

AVVERTENZA: indica procedure che, se non debitamente seguite, determinano il rischio di danni alle cose, danni collaterali e gravi lesioni alle persone O il rischio elevato di lesioni superficiali alle persone.

ATTENZIONE: indica procedure che, se non debitamente seguite, determinano il rischio di danni alle cose E di gravi lesioni alle persone.

AVVISO: indica procedure che, se non debitamente seguite, possono determinare il rischio di danni alle cose E il rischio minimo o nullo di lesioni alle persone.

AVVERTENZA: leggere TUTTO il manuale di istruzioni e familiarizzare con le caratteristiche del prodotto prima di farlo funzionare. Un uso improprio del prodotto può causare danni al prodotto stesso e alle altre cose e gravi lesioni alle persone.

Questo è un prodotto sofisticato per appassionati di modellismo. Deve essere azionato in maniera attenta e responsabile e richiede alcune conoscenze basilari di meccanica. L'uso improprio o irresponsabile di questo prodotto può causare lesioni alle persone e danni al prodotto stesso o alle altre cose. Questo prodotto non deve essere utilizzato dai bambini senza la diretta supervisione di un adulto. Non usare componenti non compatibili o alterare il prodotto in nessuna maniera al di fuori delle istruzioni fornite da Horizon Hobby, LLC. Questo manuale contiene le istruzioni per la sicurezza, l'uso e la manutenzione del prodotto. È fondamentale leggere e seguire tutte le istruzioni e le avvertenze del manuale prima di montare, impostare o utilizzare il prodotto, al fine di utilizzarlo correttamente e di evitare di causare danni alle cose o gravi lesioni alle persone.

Almeno 14 anni. Non è un giocattolo.

Precauzioni per la Sicurezza e Avvertimenti

In quanto utilizzatore di questo prodotto, voi siete gli unici responsabili per una condotta che non costituisca pericolo per voi e gli altri, e che possa causare danni al modello o ad altre proprietà.

Questo modello è controllato da un segnale radio potenzialmente soggetto a interferenze da molte fonti che non potete controllare. Queste interferenze possono generare momentanee perdite di controllo del modello, quindi è consigliabile mantenere sempre una certa distanza di sicurezza in ogni direzione, poichè questo può aiutare ad evitare urti o infortuni.

- Non utilizzare mai il modello con batterie scariche.
- Utilizzate sempre il modello in zone ampie, sgombre da persone, macchine e traffico.
- Non utilizzate mai il modello in strade aperte al traffico o in luoghi affollati.
- Seguite attentamente le avvertenze d'uso di questo modello e di ogni altro accessorio (caricabatterie, batterie ricaricabili ecc.).
- Tenete qualsiasi prodotto chimico o elettrico al di fuori della portata dei bambini.
- Non leccate o ingerite alcun pezzo del modello perchè questo può causare infortuni seri, o addirittura la morte.
- Utilizzate sempre con attenzione attrezzi e oggetti affilati.
- Prestare attenzione durante la costruzione perché alcune parti potrebbero avere degli spigoli vivi.
- Subito dopo l'uso NON toccate componenti del modello quali motore, variatore elettronico o la batteria, perchè si scaldano molto durante il funzionamento. Toccandoli potreste scottarvi.
- Non infilate le dita tra gli ingranaggi del modello o altre parti in rotazione o movimento, poichè questo può causare danni o infortuni gravi.
- Accendete sempre prima la trasmittente e poi la ricevente sul modello. Invece spegnete sempre prima la ricevente e poi la trasmittente.
- Sollevate le ruote del modello da terra quando controllate il corretto funzionamento dell'apparato radio.

INDICE

Veicolo resistente all'acqua con elettronica impermeabile 94
Specifiche 94
Contenuto della confezione 94
Come iniziare 95
Avvertenze per la carica 95
Step 1: Caricare la batteria del veicolo 95
Step 2: Assemblare l'AMP Monster Truck 96
Step 3: Colorazione carrozzeria e applicazione adesivi 96, 5–69
Step 4: Installare la batteria del veicolo 96
Step 5: Impostazione del sistema trasmittente 97
Connessione (binding) 97
Controlli del trasmettitore 97
Step 6: Guidare 98
Quando avete terminato 98
Regolatore elettronico di velocità (ESC) 98
Guida alla risoluzione dei problemi 99
Periodo di garanzia 100
Garanzia e assistenza informazioni per i contatti 100
Dichiarazione di conformità EU 100
Smaltimento all'interno dell'Unione Europea 100
Elenco parti opzionali 101
Elenco dei ricambi 103
Esploso del modello con referenza pezzi 104–107

VEICOLO RESISTENTE ALL'ACQUA CON ELETTRONICA IMPERMEABILE

Il vostro nuovo veicolo Horizon Hobby è stato progettato e costruito con una combinazione di componenti impermeabili e resistenti all'acqua, per consentirvi di utilizzare il prodotto in molte situazioni "umide," incluse pozze, ruscelli, erba bagnata, neve e anche pioggia.

Sebbene tutto il veicolo sia altamente resistente all'acqua, tuttavia non è completamente impermeabile e NON si può trattare come fosse un sottomarino. I vari componenti elettronici usati sul veicolo, come il regolatore elettronico di velocità (ESC), i servi e il ricevitore, sono impermeabili, però molti dei componenti meccanici sono solo resistenti all'acqua e non si possono immergere.

Le parti metalliche, inclusi i cuscinetti, le cerniere, viti e dadi, come pure i contatti sui cavi elettrici, sono suscettibili di corrosione se non si fa una particolare manutenzione dopo l'uso sul bagnato. Se non siete disposti ad eseguire questa manutenzione aggiuntiva, allora dovete evitare di utilizzare il veicolo in queste condizioni.

ATTENZIONE: La mancanza di cautela nell'uso di questo prodotto e il mancato rispetto delle seguenti precauzioni, potrebbero portare ad un malfunzionamento del prodotto e/o ad invalidare la garanzia.

Precauzioni generali

- Leggete attentamente le procedure di manutenzione del vostro veicolo in condizioni umide, per essere sicuri di avere tutte le attrezzature necessarie per questo scopo.
- Non tutte le batterie si possono usare in condizioni di umidità. Consultate il costruttore delle batterie prima di utilizzarle. Non usate le batterie LiPo in queste condizioni.
- Molti trasmettitori non sono resistenti all'acqua. Consultate i relativi manuali o il costruttore prima dell'utilizzo.
- Non utilizzate mai il vostro trasmettitore o il veicolo quando ci sono lampi.
- Non utilizzate il vostro veicolo quando c'è il rischio che entri in contatto con acqua salata (acqua marina o acqua proveniente da una strada su cui sia stato sparso del sale), acqua contaminata o inquinata. L'acqua salata è molto conduttiva e altamente corrosiva, perciò bisogna usare molta cautela.
- Anche il minimo contatto con l'acqua potrebbe ridurre la vita del vostro motore se non è stato certificato come impermeabile o resistente all'acqua. Se dovesse essere troppo umido, accelerate poco finchè l'acqua non viene rimossa dal motore. Far girare forte un motore bagnato potrebbe danneggiarlo rapidamente.
- Guidare sul bagnato può ridurre la vita del motore. La resistenza aggiuntiva in queste condizioni causa uno sforzo eccessivo. Modificate il rapporto di riduzione diminuendo il pignone o aumentando la corona. Questo aumenta la coppia (e la vita del motore) quando si utilizza il veicolo nel fango, in pozzanghere profonde o qualsiasi altra situazione in cui l'umidità possa aumentare il carico del motore per lungo tempo.

Manutenzione in condizioni umide

- Scaricare l'eventuale acqua raccolta dagli pneumatici che girano ad alta velocità. Bisogna togliere la carrozzeria, mettere il veicolo a testa in giù e dare alcune accelerate brevi finché l'acqua non viene completamente rimossa.

ATTENZIONE: Tenere sempre mani, dita, attrezzi ed oggetti leggeri o sospesi lontano dalle parti rotanti mentre si pratica la precedente procedura di asciugatura.

- Togliere la batteria ed asciugarne i contatti. Se avete un compressore o una bombola di aria compressa, soffiate via l'eventuale acqua rimasta all'interno del connettore.
- Smontate le ruote/gomme dal veicolo e risciacquatele con attenzione per togliere il fango e la polvere usando un getto di acqua. Evitate di risciacquare i cuscinetti e la trasmissione.

AVVISO: Non usare acqua sotto pressione per pulire il vostro veicolo.

- Usate un compressore o una bombola di aria compressa per asciugare il veicolo e togliere i residui di acqua eventualmente rimasti nelle piccole fessure e negli angoli.
- Spruzzare un olio impermeabilizzante o un lubrificante su cuscinetti, elementi di fissaggio e altre parti metalliche. Non spruzzare sul motore.
- Lasciate che il veicolo si asciughi all'aria prima di riporlo. L'acqua (e l'olio) continuerà a sgocciolare per alcune ore.
- Smontate il veicolo più di frequente, ispezionando e lubrificando le parti seguenti:
  - I cuscinetti dei mozzi sugli assi anteriore e posteriore.
  - Tutte le scatole di trasmissione, ingranaggi e differenziali.
  - Pulite il motore con un adatto prodotto aerosol e rilubrificate le boccole con olio leggero per motore.

SPECIFICHE

Trasmettitore

Frequenza	2.4GHz
Batteria	AA x 4

Servo

Alimentazione	6.0V
Coppia in uscita	3.0 kg-cm @6.0V
	2.5 kg-cm @4.8V
Velocità di funzionamento	0.2 Sec/60° @6.0V
	0.22 Sec/60° @4.8V
Dimensioni	40.0 (L) x 20.0 (W) x 37.5mm (H)

Regolatore elettronico di velocità (ESC)

Tensione ingresso	6V–8.4V
Corrente max (FET)	Avanti 20A/320A
Corrente max (FET)	Indietro 20A/320A
Frequenza PWM	1kHz
Tensione BEC	6V/2A
Dimensioni	63.7mm (L) × 23.5mm (W) × 36.1mm (H)
Peso	1.6kg

CONTENUTO DELLA CONFEZIONE

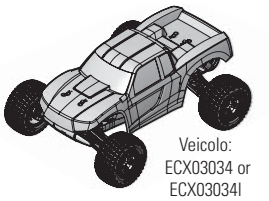
Veicolo: ECX03034 or ECX03034I

Trasmettitore: ECX10003

Batterie AA (4)

Caricabatterie

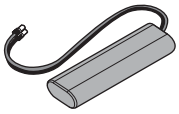
Batteria: DYN1050EC

COME INIZIARE

1. Caricare la batteria
2. Assemblare l'AMP Monster Truck
3. Colorare la carrozzeria dell'AMP Monster Truck
4. Installare la batteria
5. Impostare la trasmittente
6. Pronti alla guida!

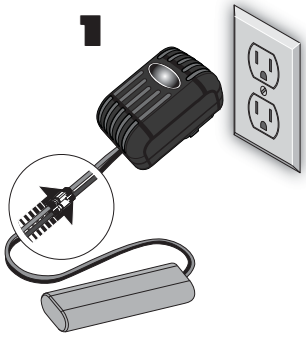

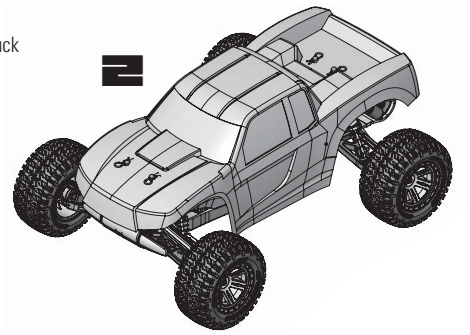

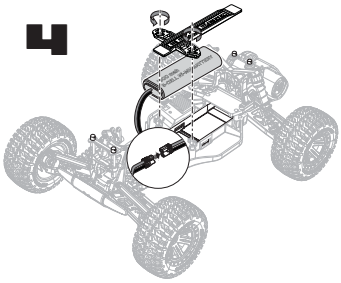

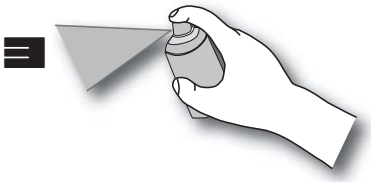

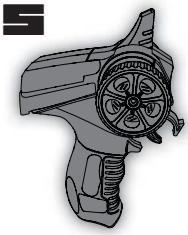

AVVERTENZE PER LA CARICA

AVVERTENZA: se non si presta attenzione quando si usa questo prodotto e non si osservano gli avvertimenti, si potrebbe avere un malfunzionamento, con problemi elettrici e di surriscaldamento, FUOCO, e anche lesioni e/o danni.

- **NON ABBANDONARE LE BATTERIE DURANTE LA CARICA.**
- **NON CARICARE MAI LE BATTERIE DURANTE LA NOTTE SENZA SUPERVISIONE.**
- Prima di usare questo prodotto occorre leggere tutte le istruzioni e le norme di sicurezza.
- Non permettere ai minori di caricare le batterie.
- Non tentare di ricaricare batterie esaurite o danneggiate.
- Non caricare batterie il cui cavo sia spelato o danneggiato.
- Non permettere mai alle batterie o al caricabatterie di entrare in contatto con l'umidità.
- Non caricare le batterie in luoghi estremamente caldi o freddi (temperatura consigliata tra 10 e 26 gradi C) o alla luce del sole diretta.
- Usare sempre batterie ricaricabili Ni-MH. Questo caricabatterie non può caricare batterie particolari, alcaline o al mercurio.
- Si abbia cura di far sempre corrispondere il rosso (+) e il nero (-) della batteria con quelli del caricabatterie.
- Al termine della carica scollegare sempre la batteria dal caricabatterie lasciandolo raffreddare tra una carica e l'altra.
- Esaminare sempre la batteria prima di caricarla.
- Se si notano malfunzionamenti nel prodotto, interrompere immediatamente il processo di carica e contattare Horizon Hobby.
- Verificare sempre le caratteristiche delle batterie da caricare o scaricare per essere certi che siano adatte a questo caricabatterie.
- Controllare costantemente la temperatura del pacco durante la carica.
- Interrompere il processo di carica se si nota un eccessivo surriscaldamento o una deformazione della batteria o del caricabatterie.

STEP 1: CARICARE LA BATTERIA DEL VEICOLO

1. Connettere la batteria NiMH Dynamite® Speedpack 7,2V al caricabatteria 200mA.
2. Connettere il caricabatteria alla presa di corrente AC.
3. Lasciare la batteria in carica per **9** ore.

AVVERTENZA: questo caricatore è progettato esclusivamente per caricare batterie NiMH. Non utilizzare mai questo caricabatterie con una batteria Li-Po.

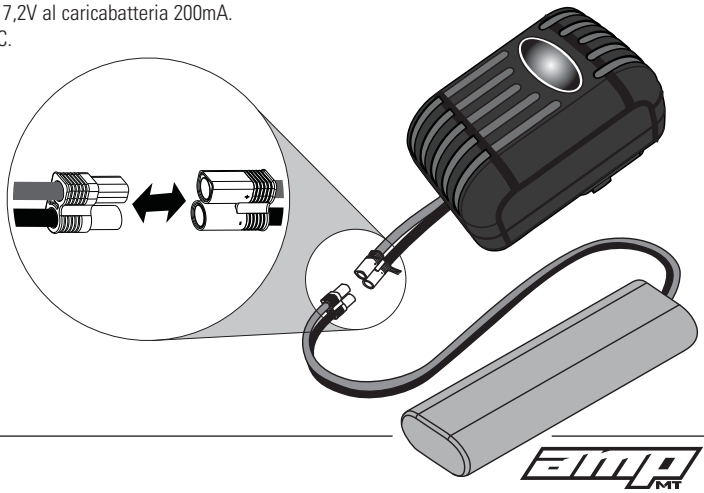

STEP 2: ASSEMBLE THE AMP MONSTER TRUCK

Thank you for purchasing the AMP Monster Truck Kit. The kit includes 6 bags marked A–F. Each bag contains secondary bags labelled with assembly step numbers. The kit contains the correct number of parts to build the AMP Monster Truck. Open the "Tools" bag first. Then open the part bags, one at a time. Follow the assembly steps in order!

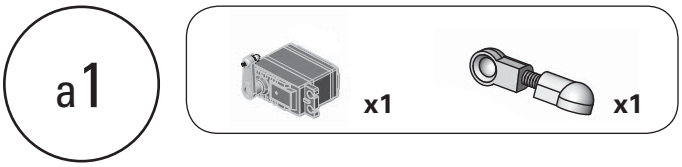

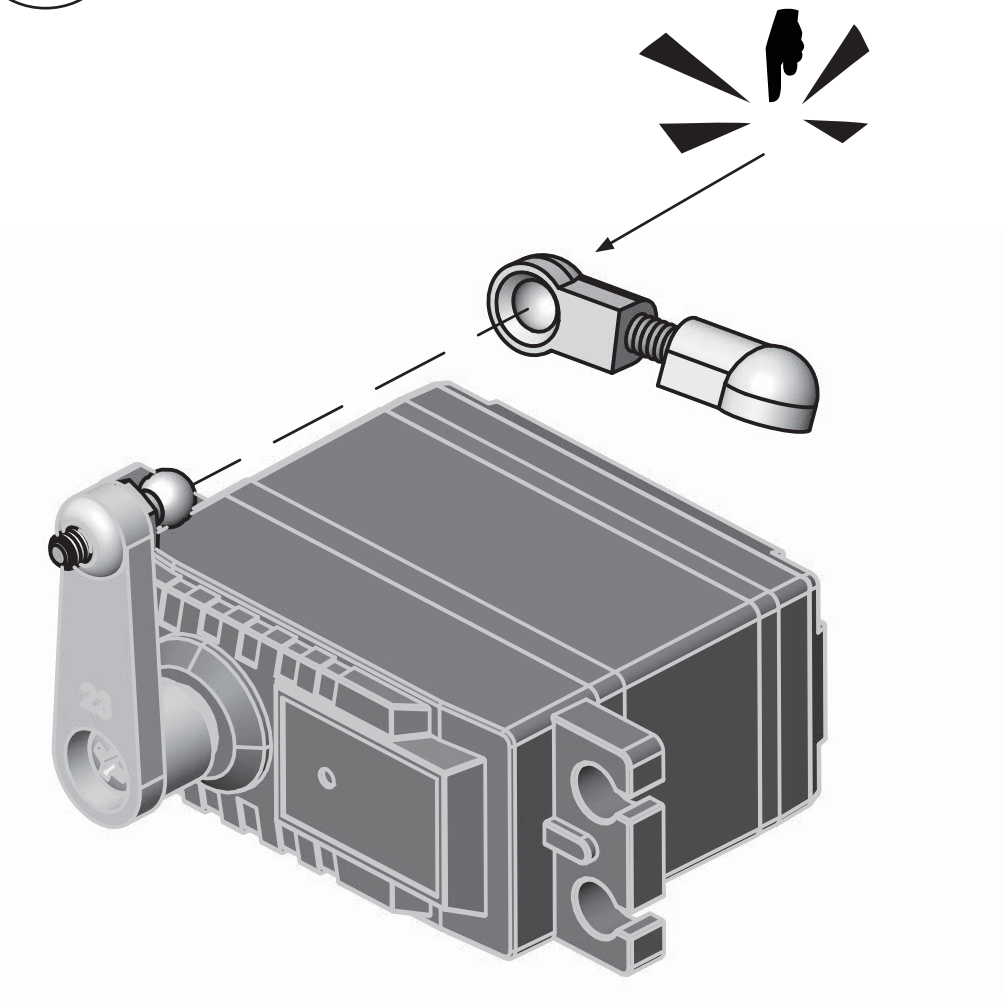

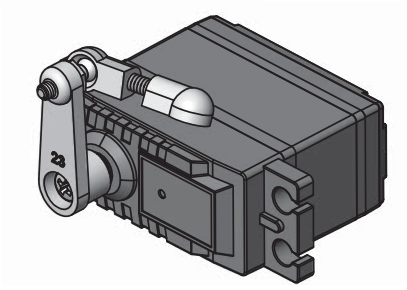

a2

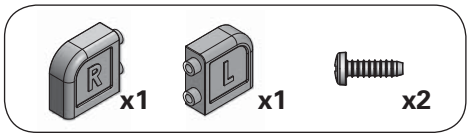

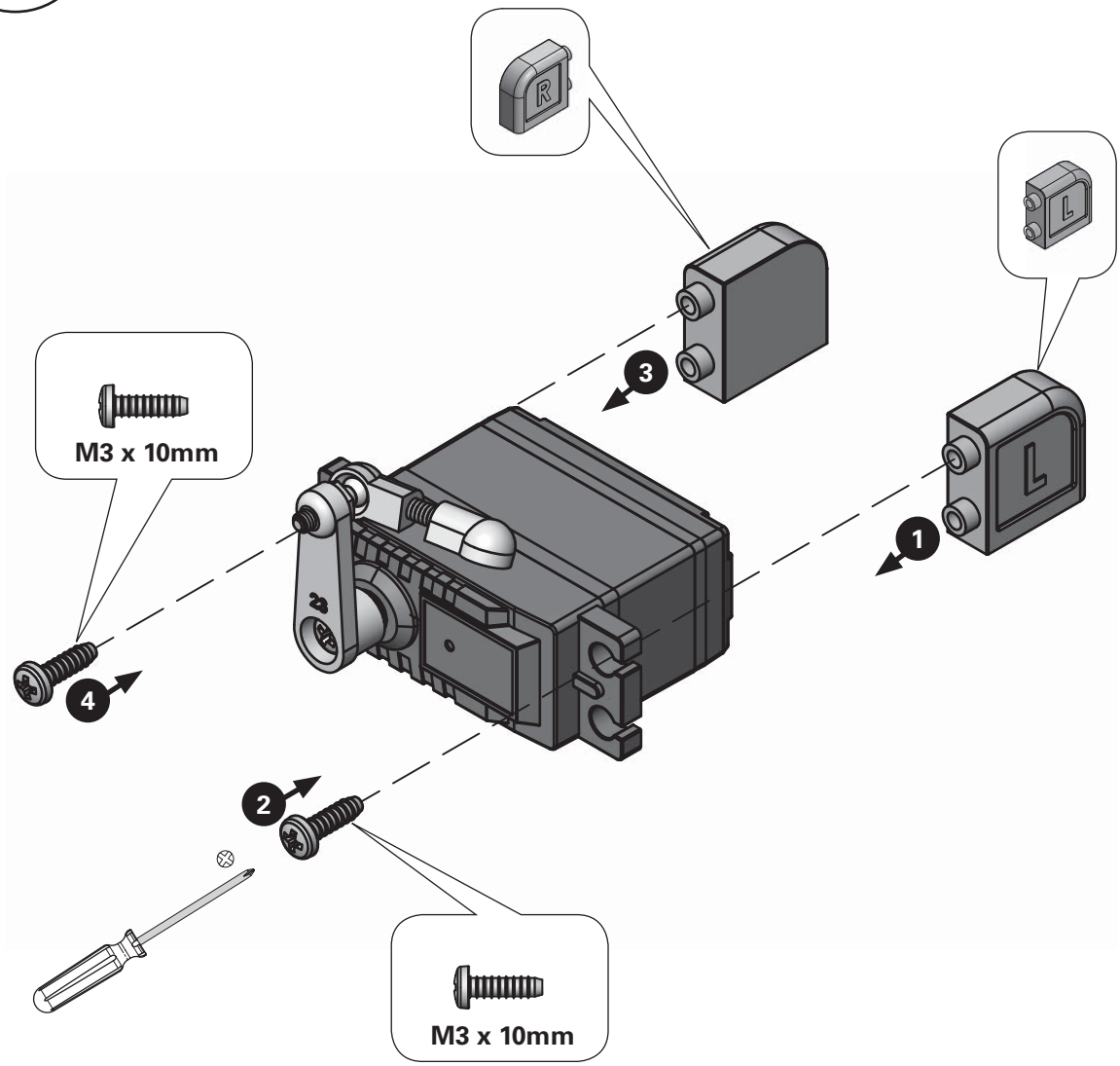

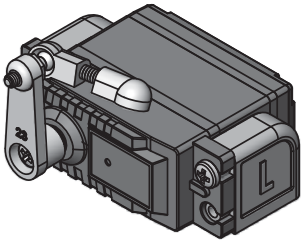

a3

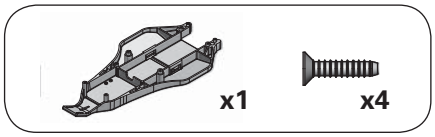

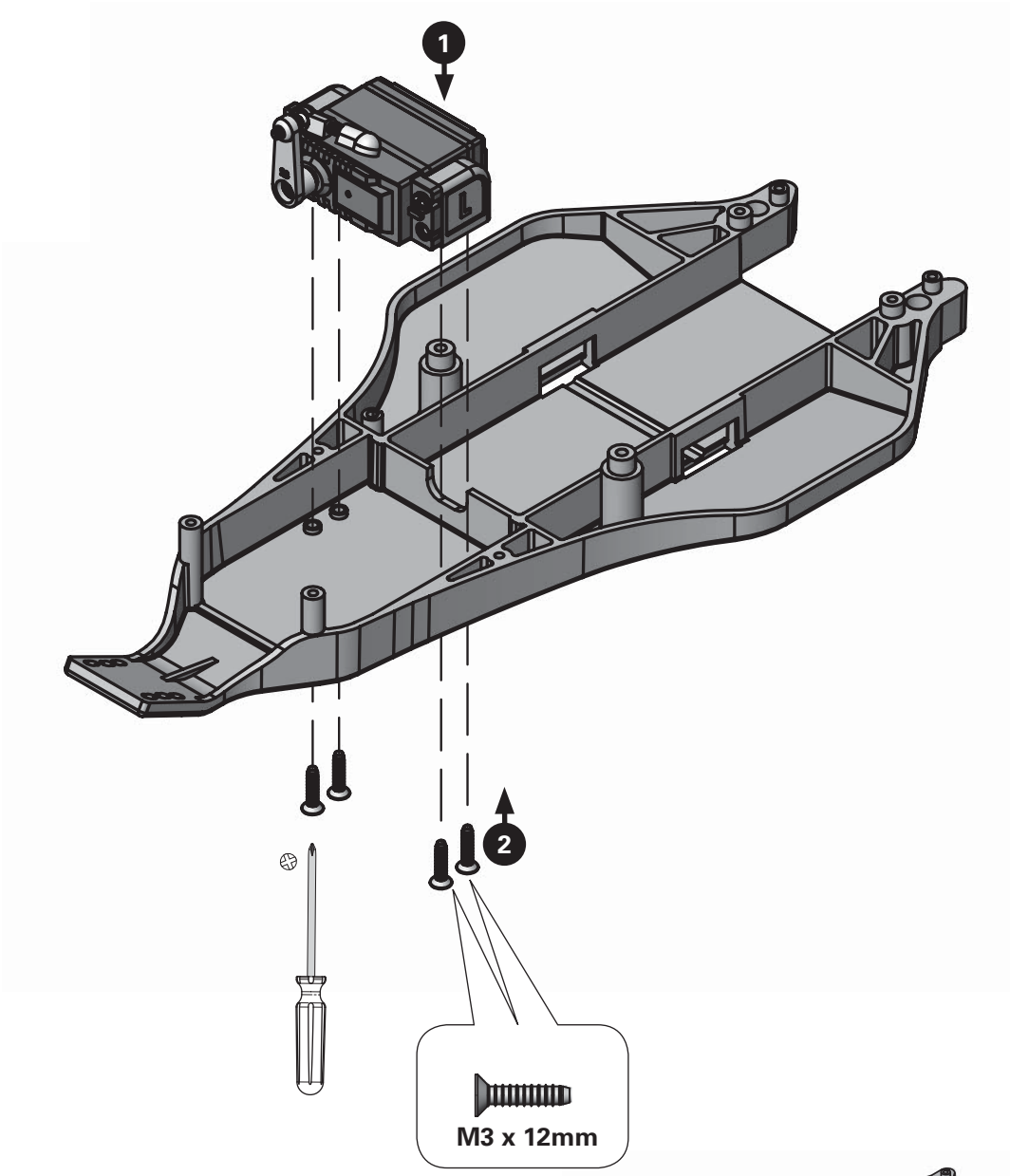

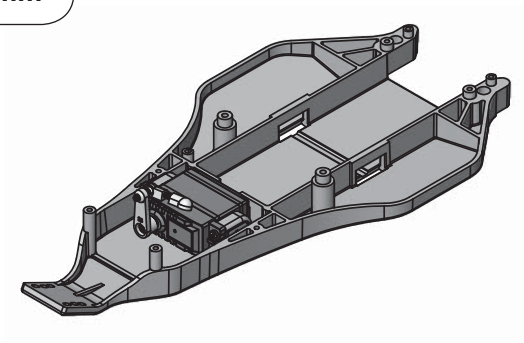

a4

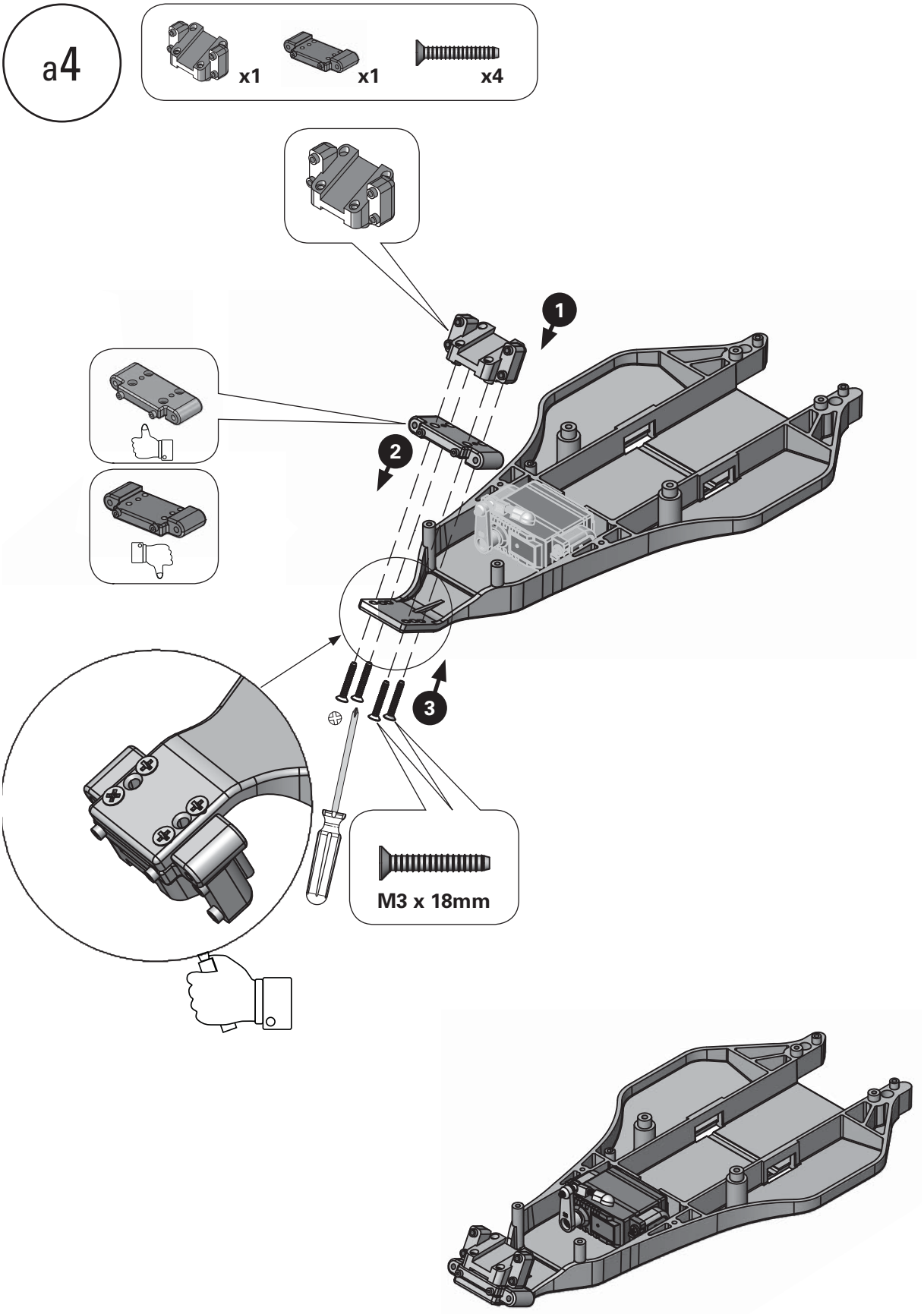

a5

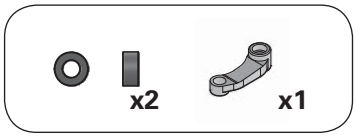

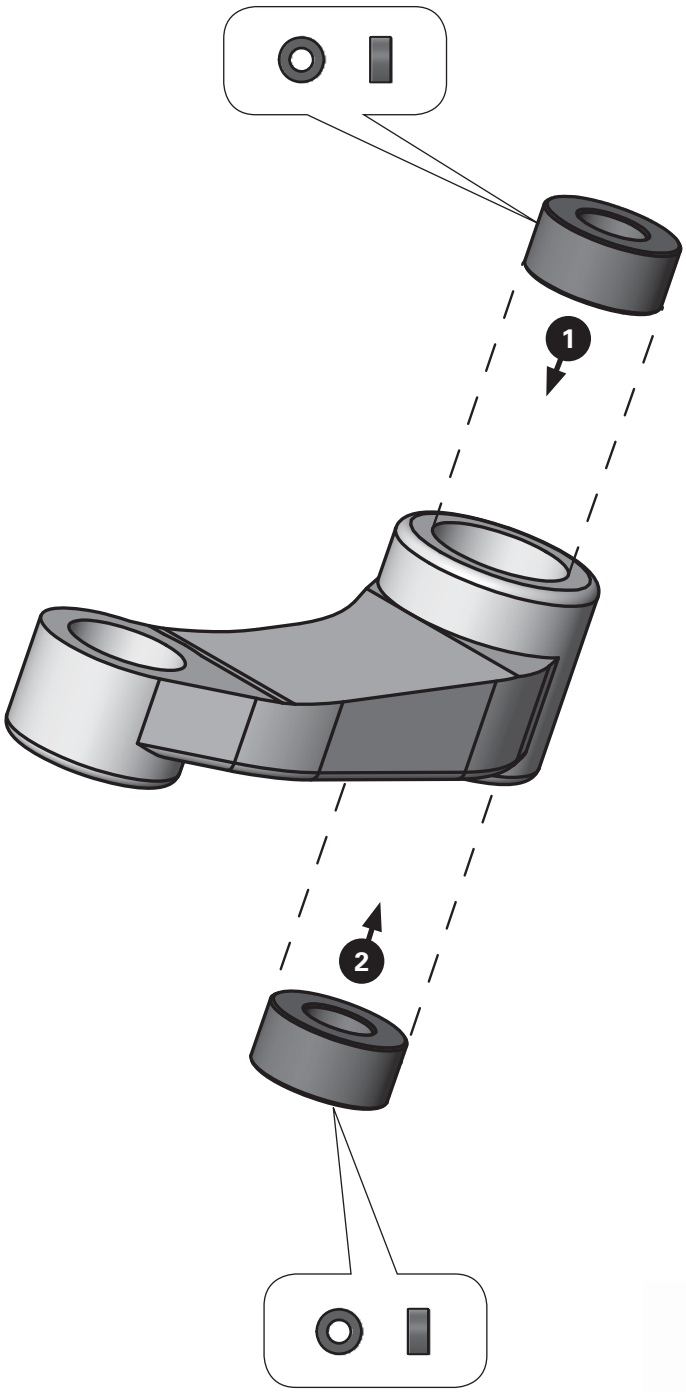

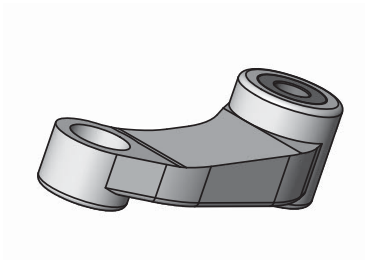

a6

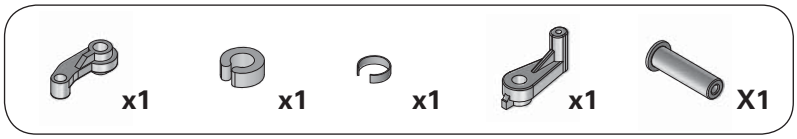

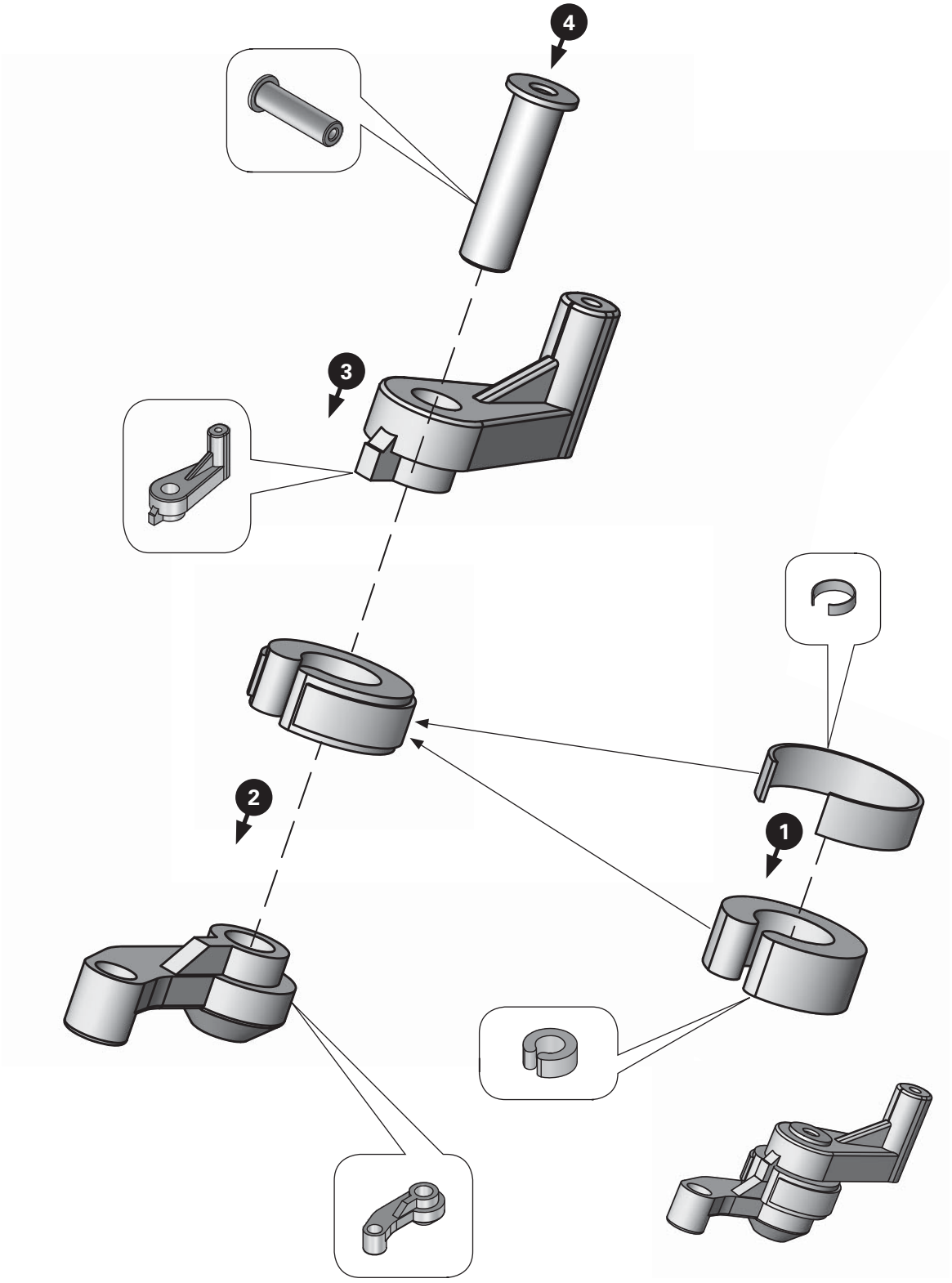

a7

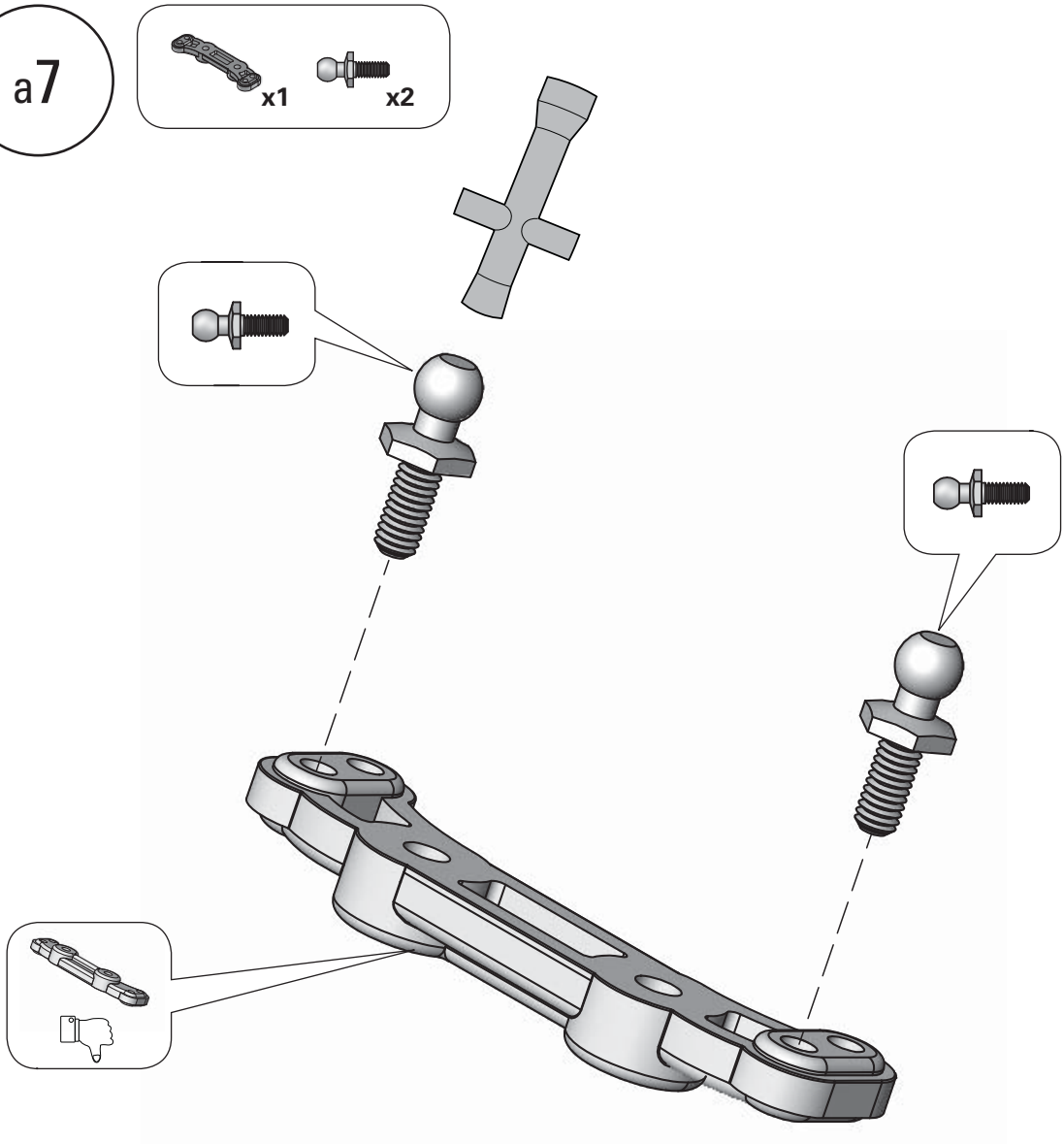

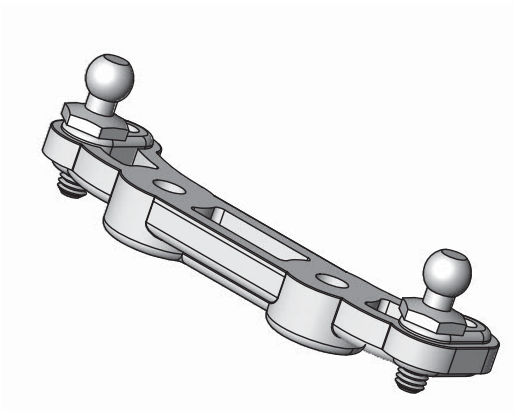

a8

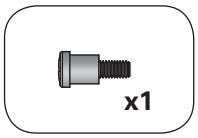

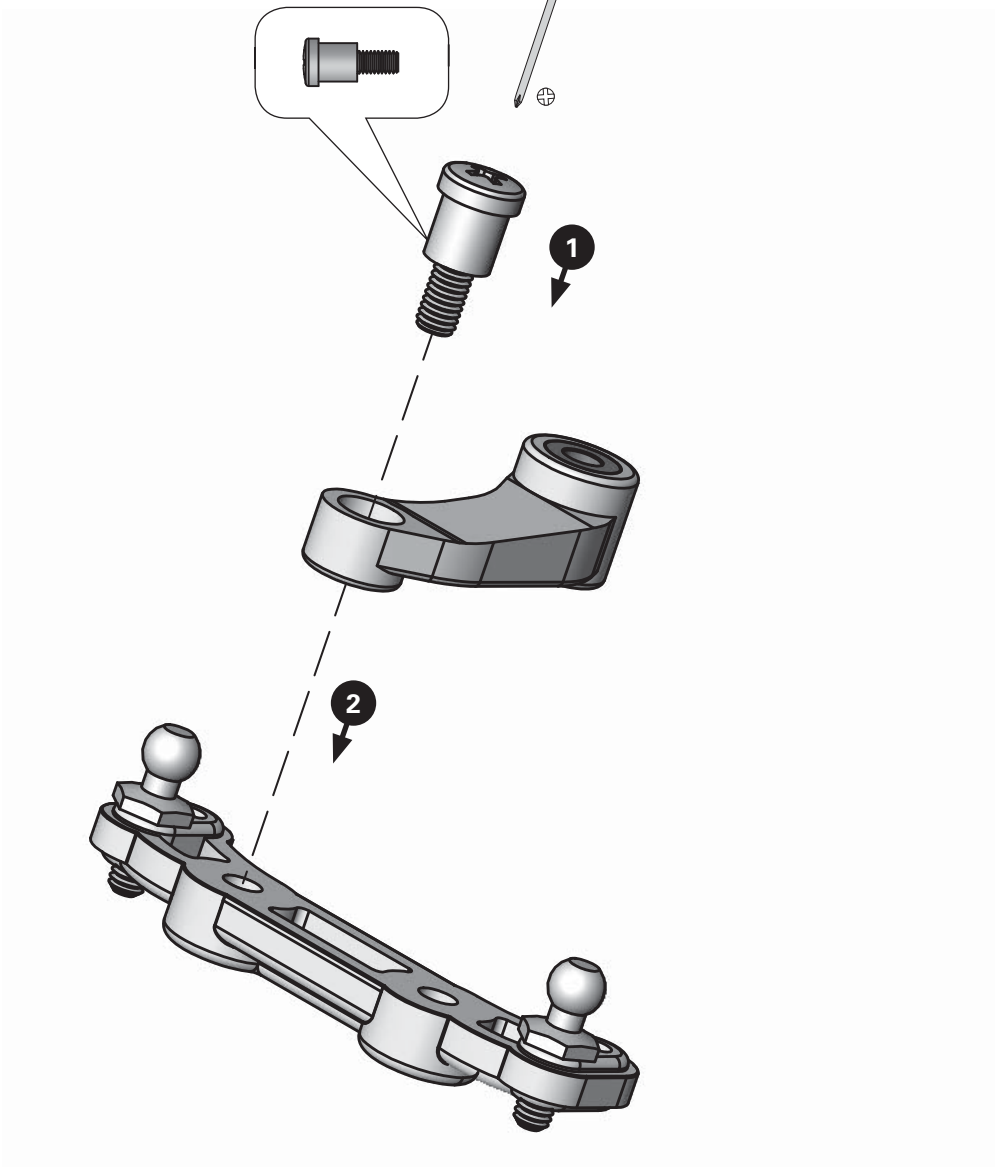

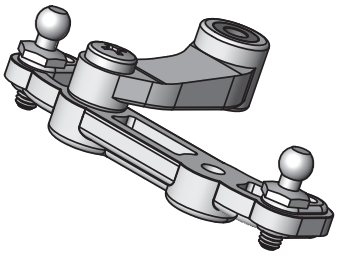

a9

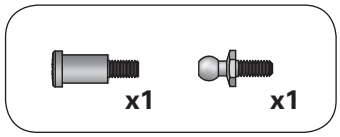

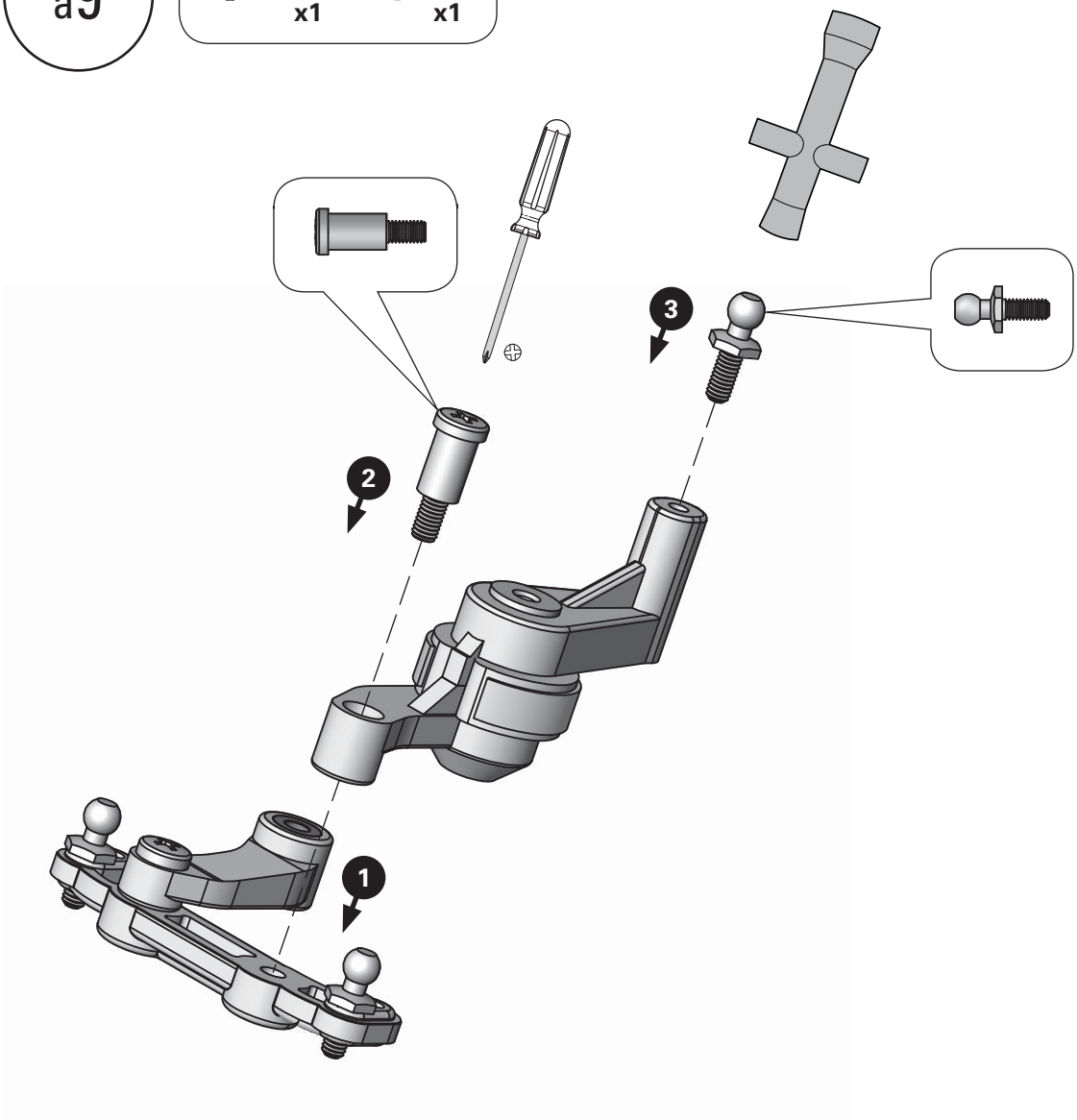

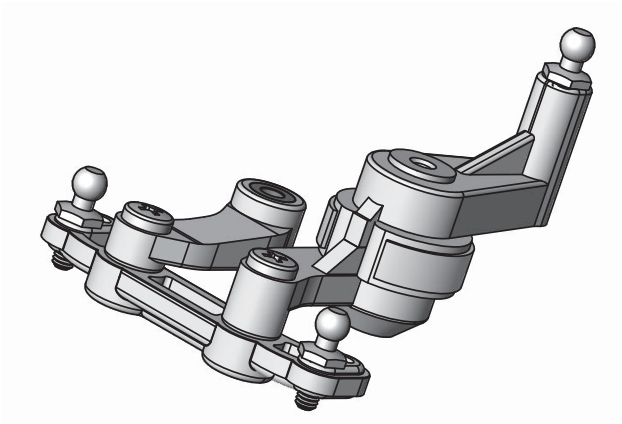

a10

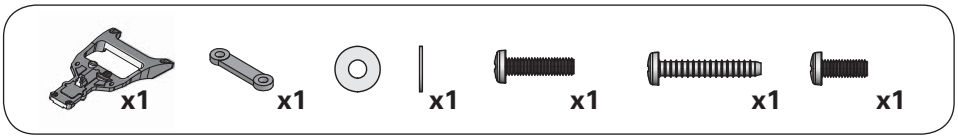

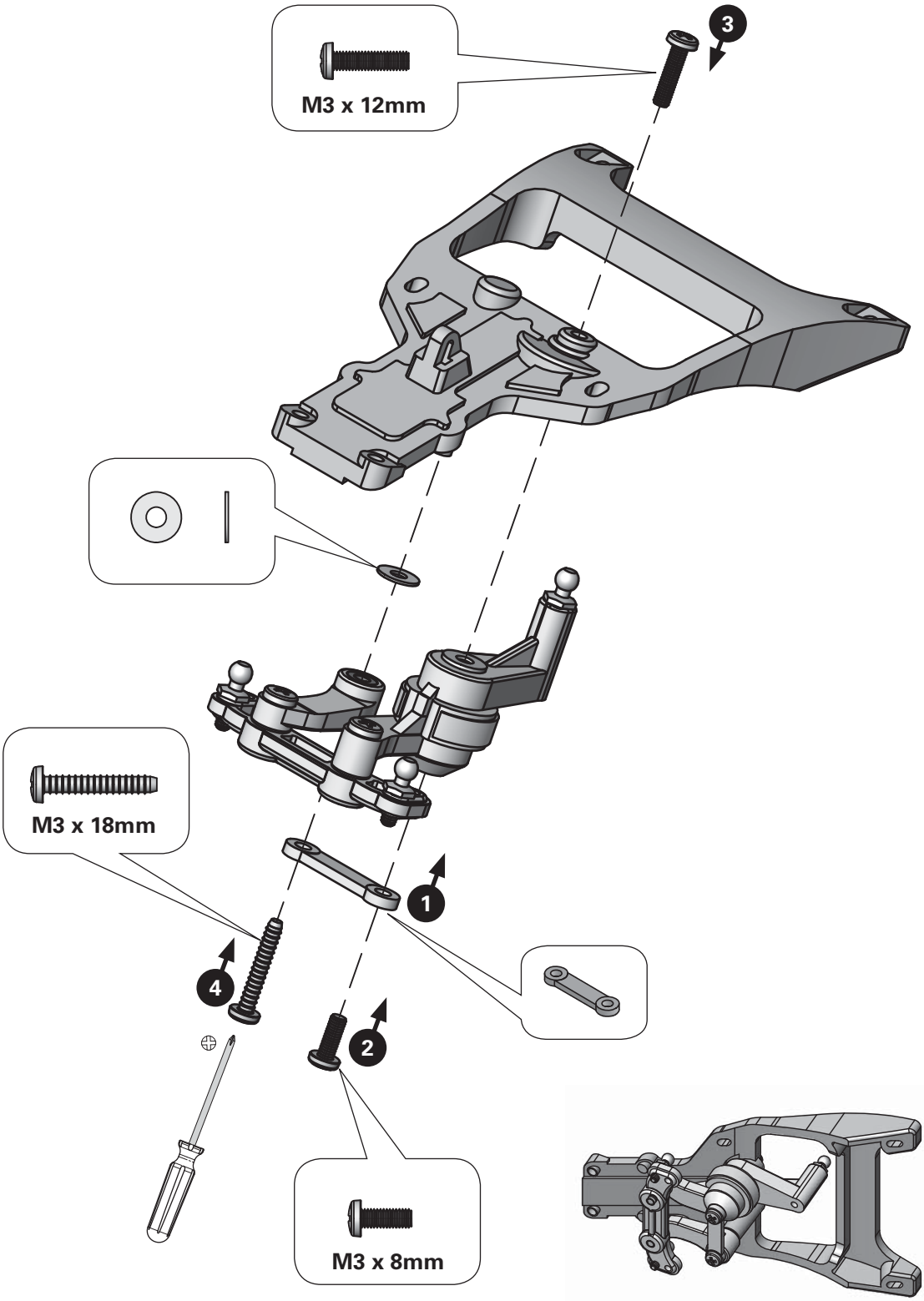

a11

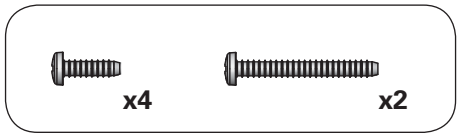

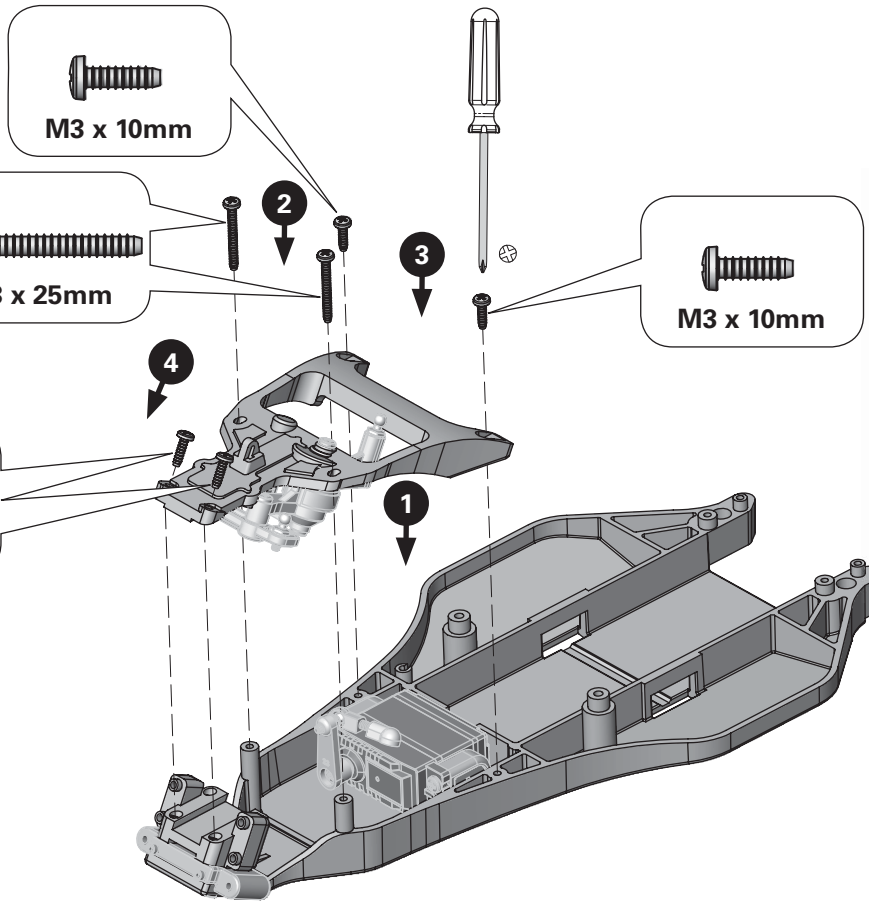

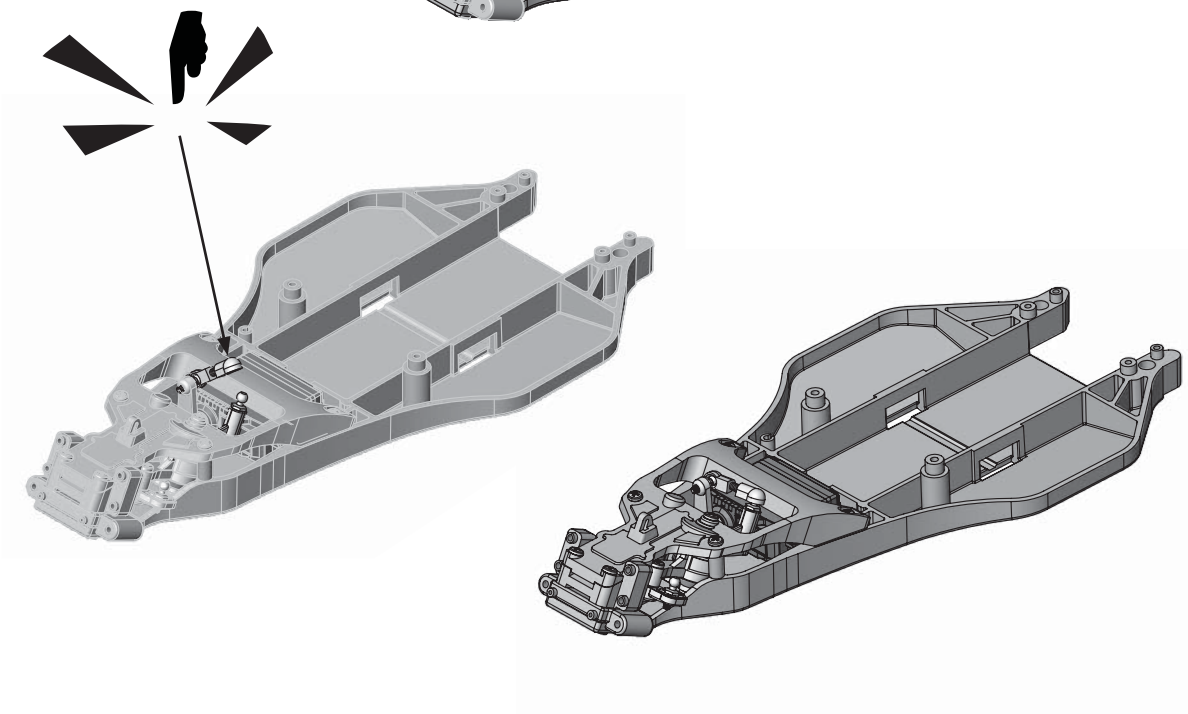

b1

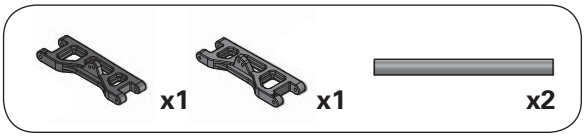

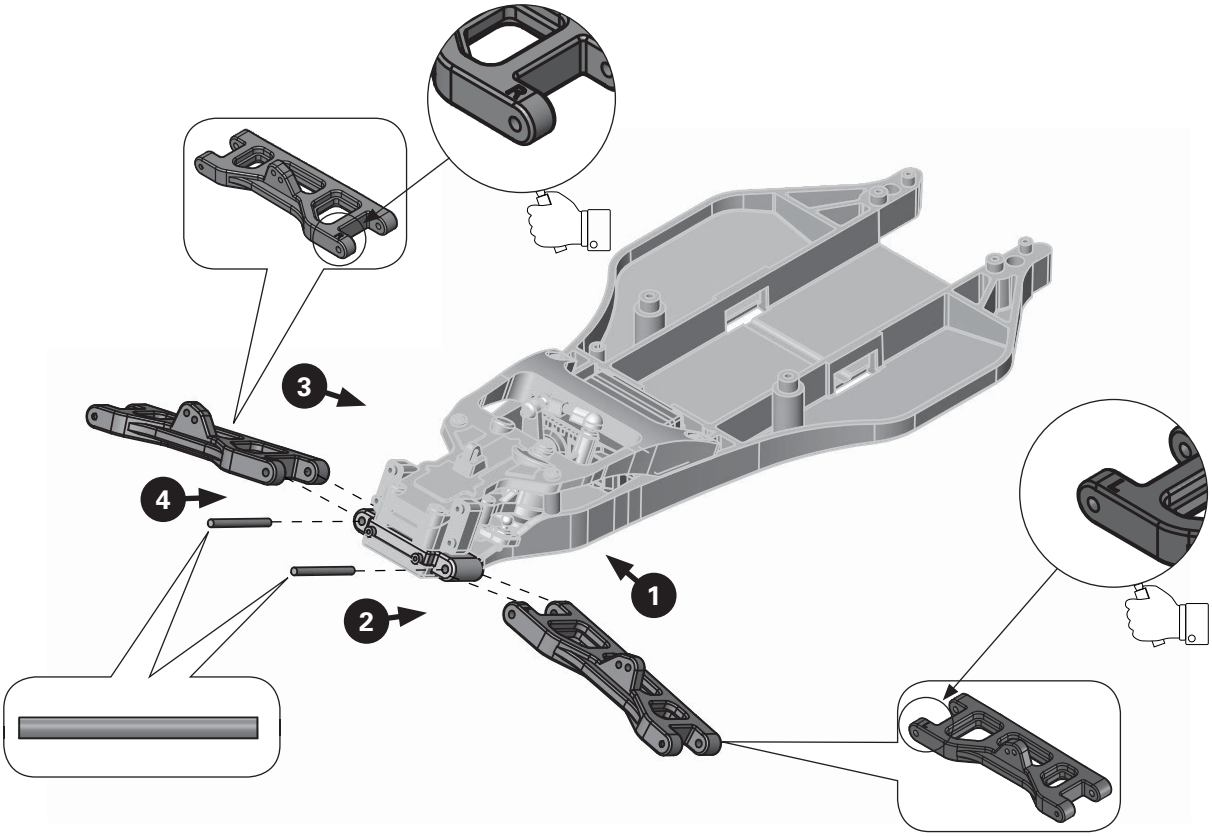

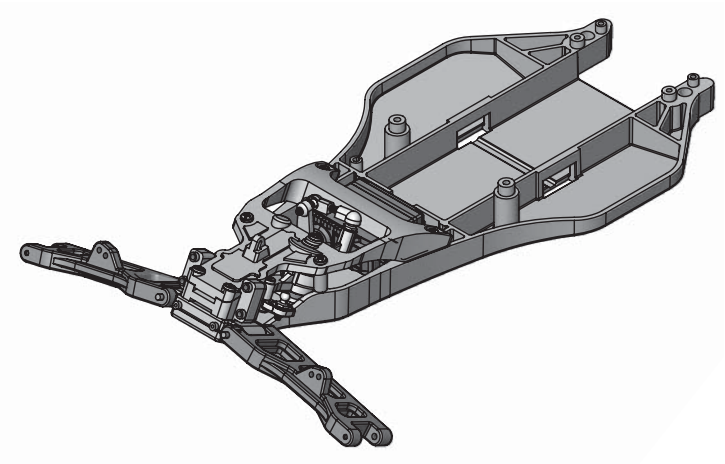

b2

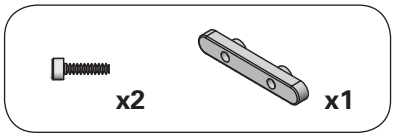

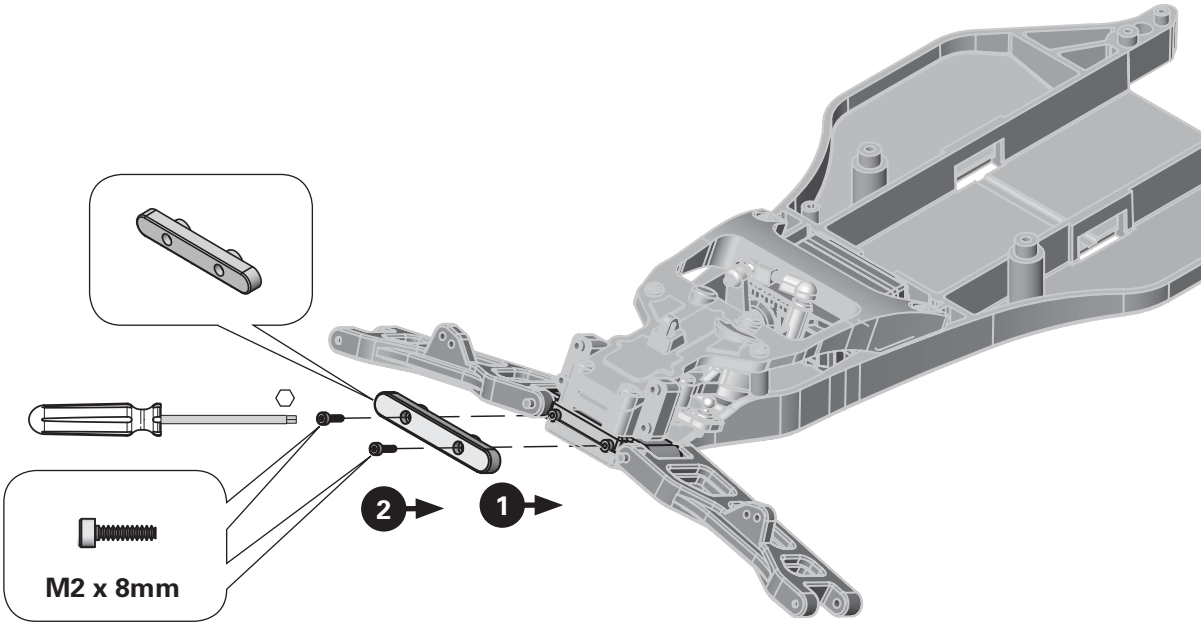

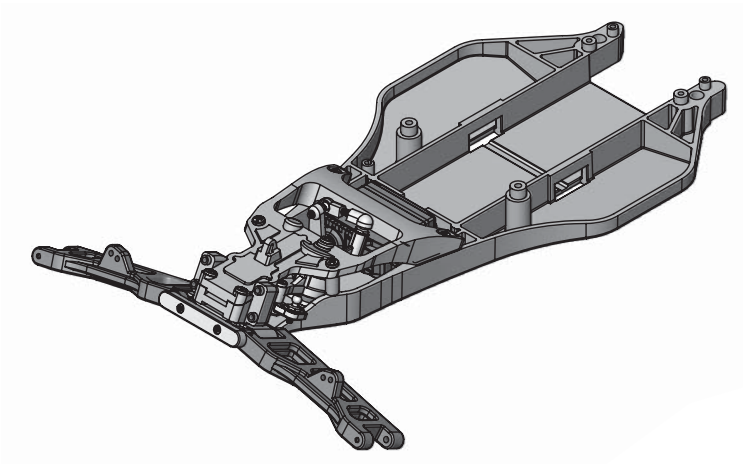

b3

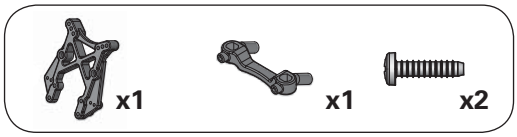

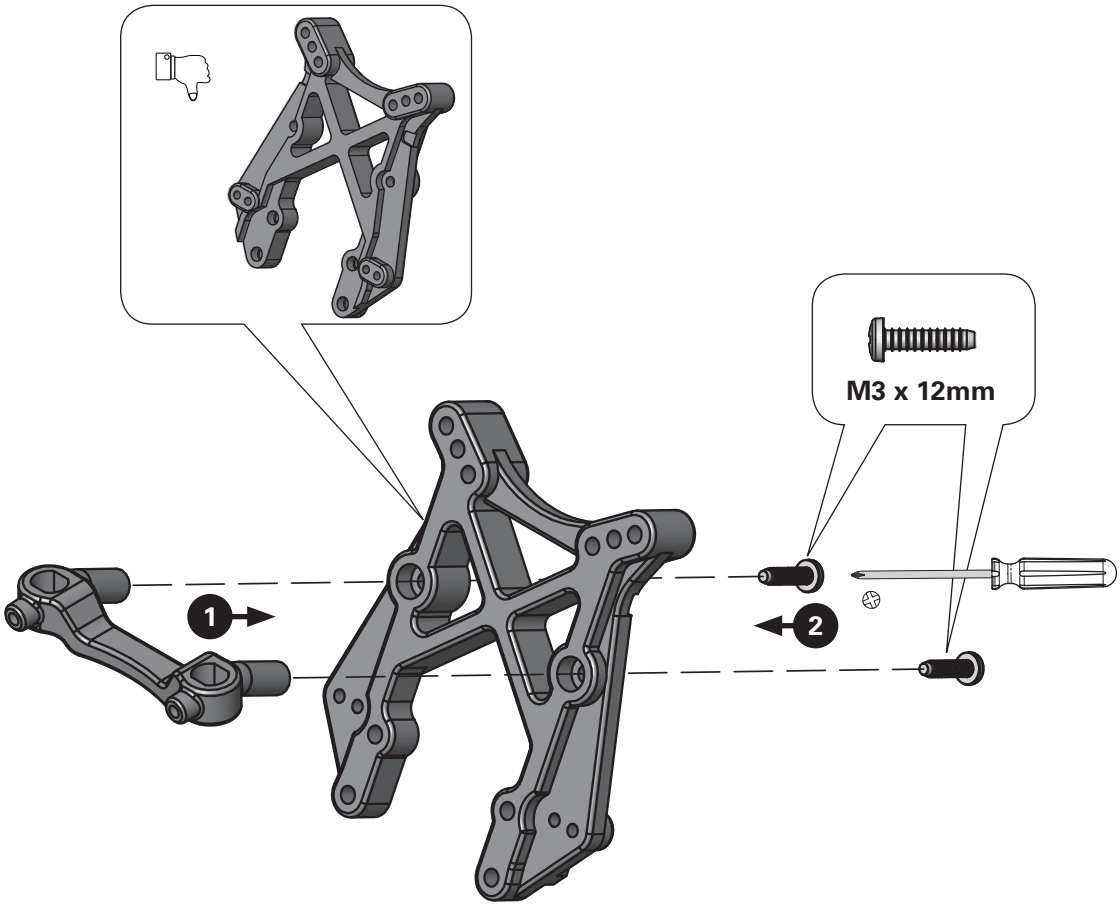

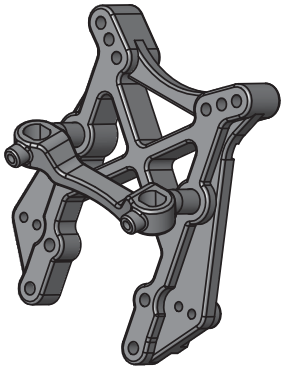

b4

x4

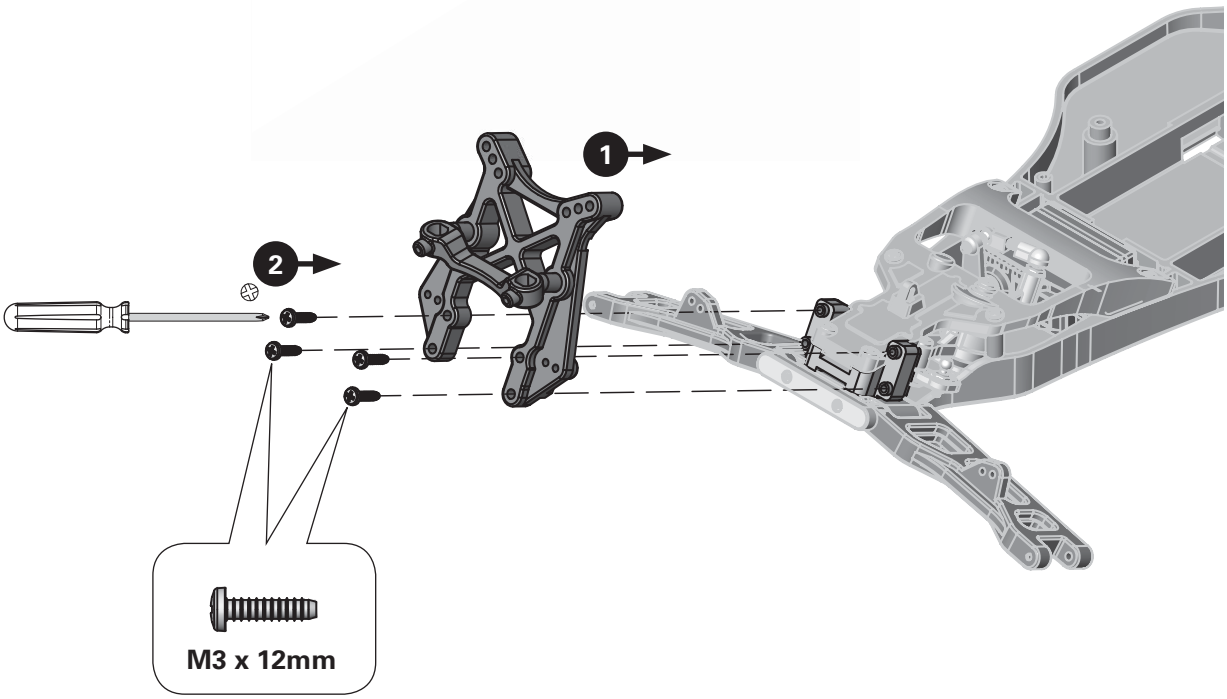

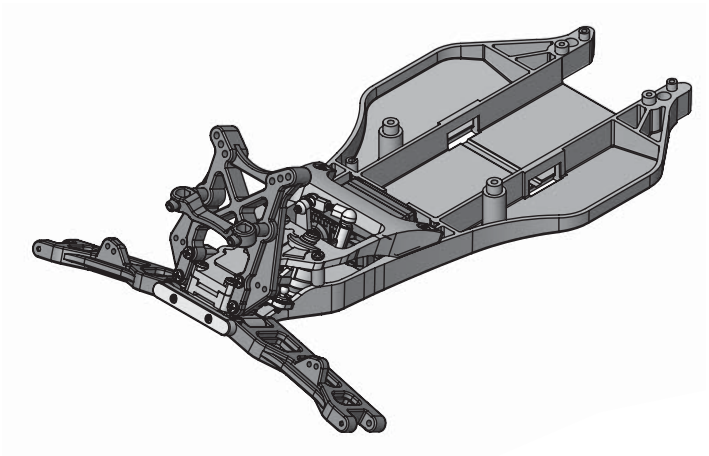

b5

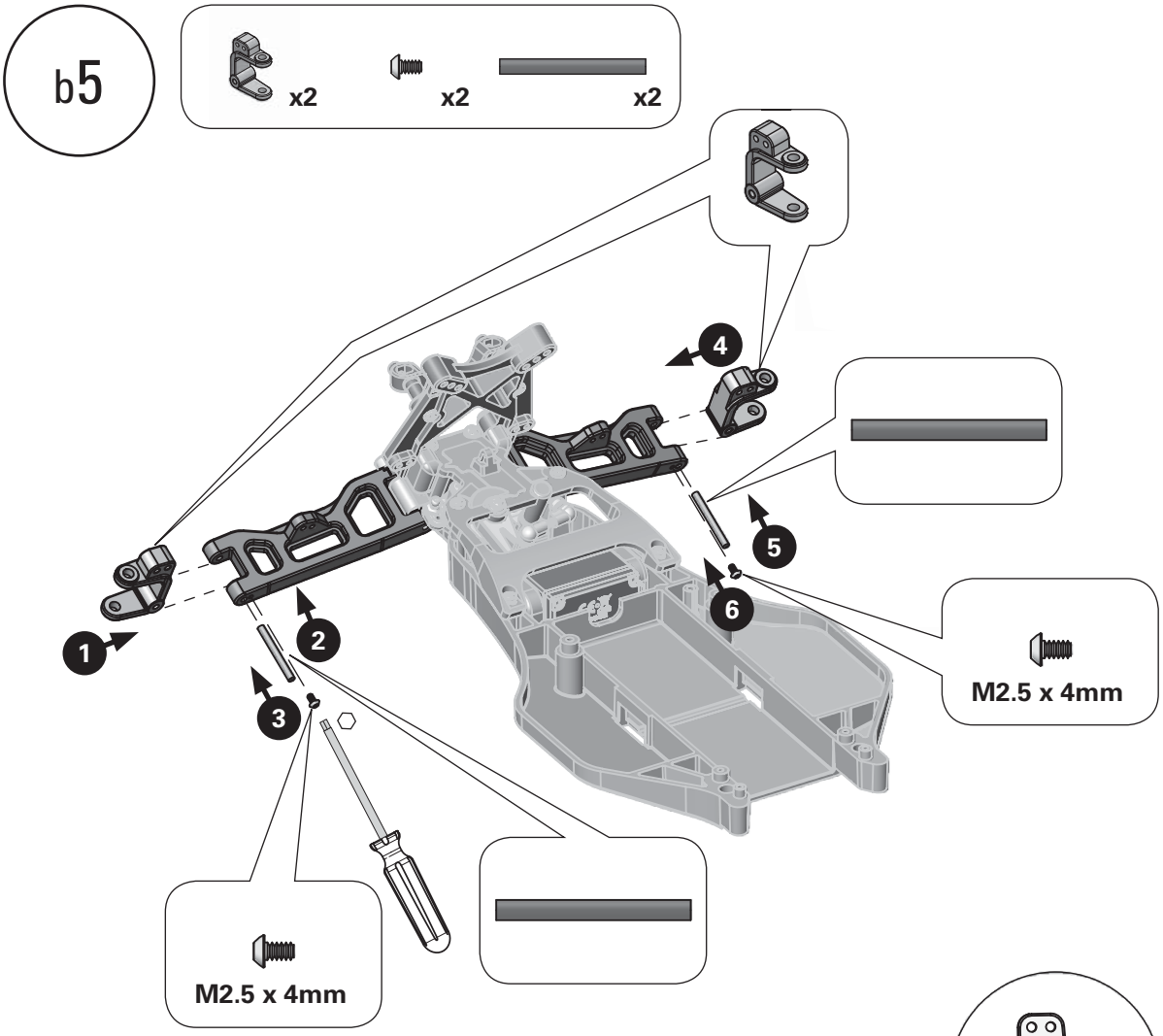

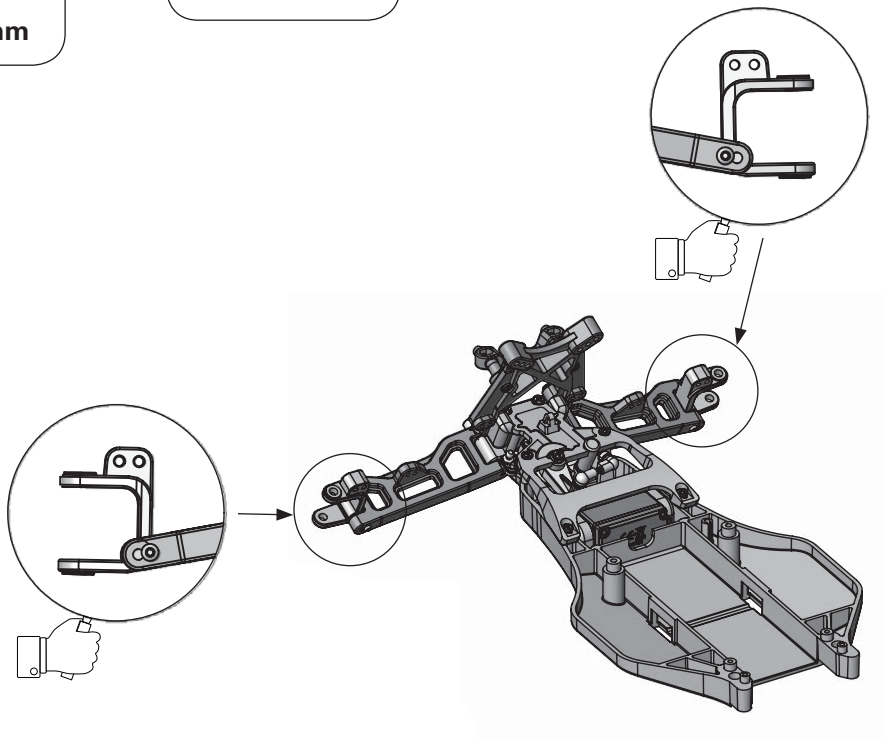

b6

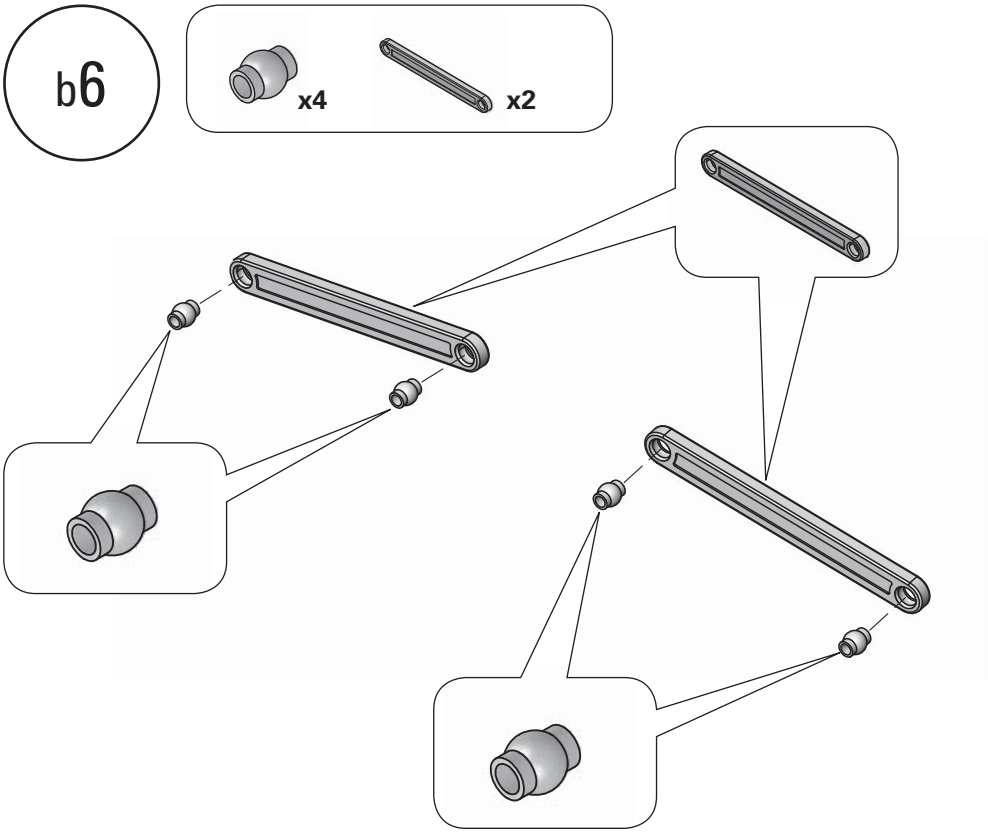

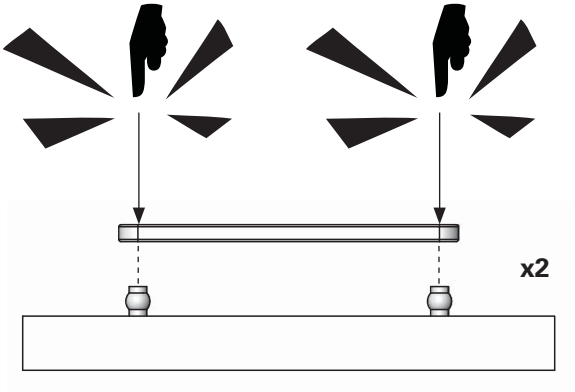

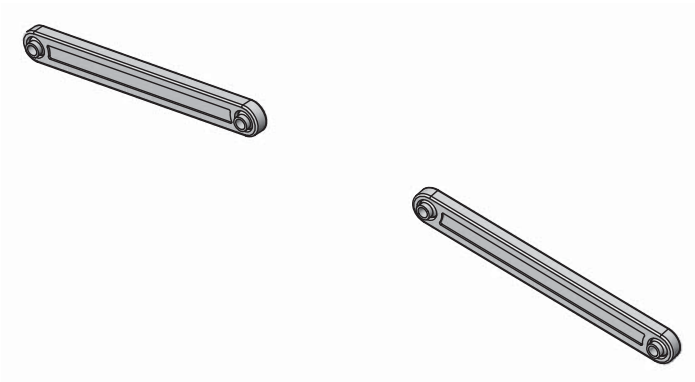

b7

x4

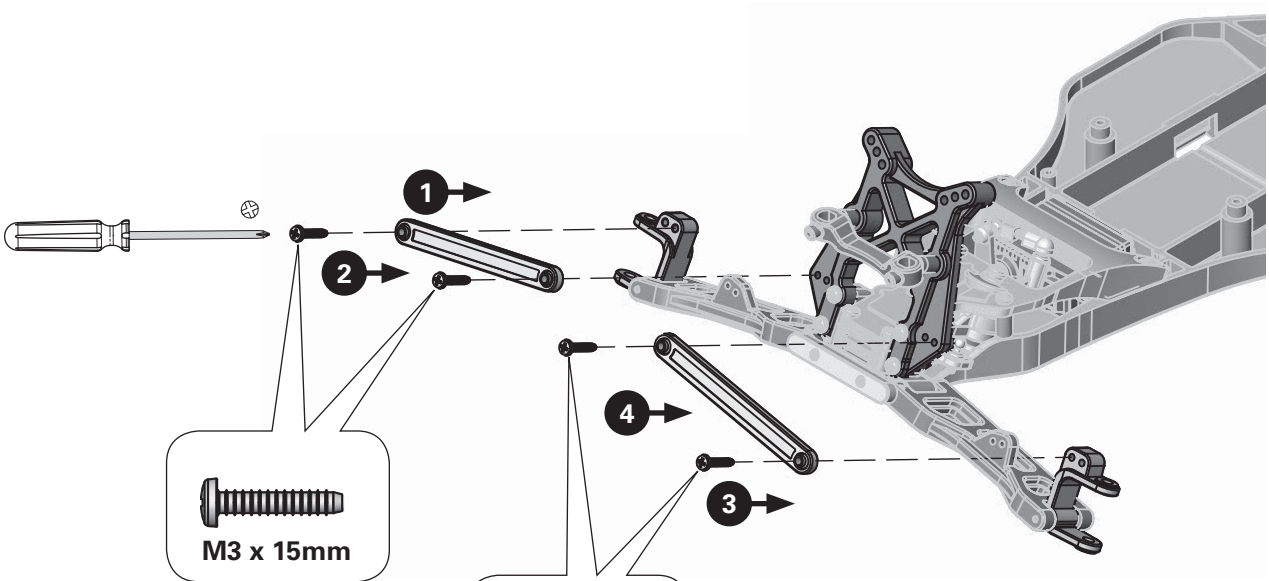

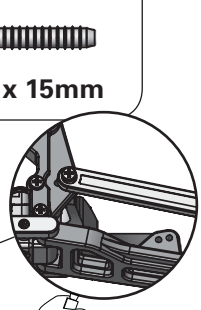

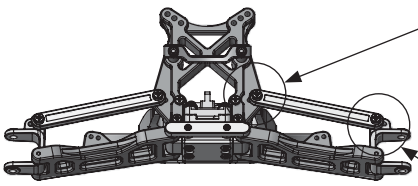

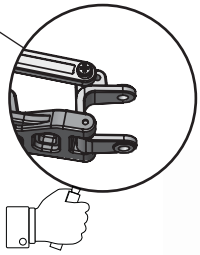

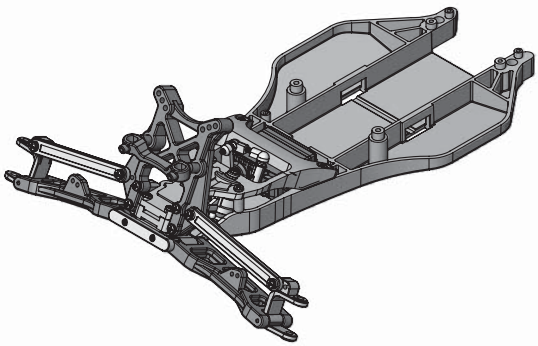

b8

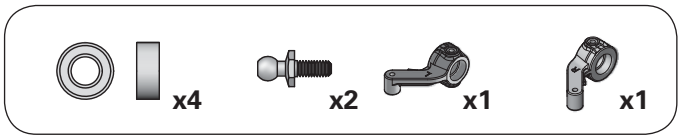

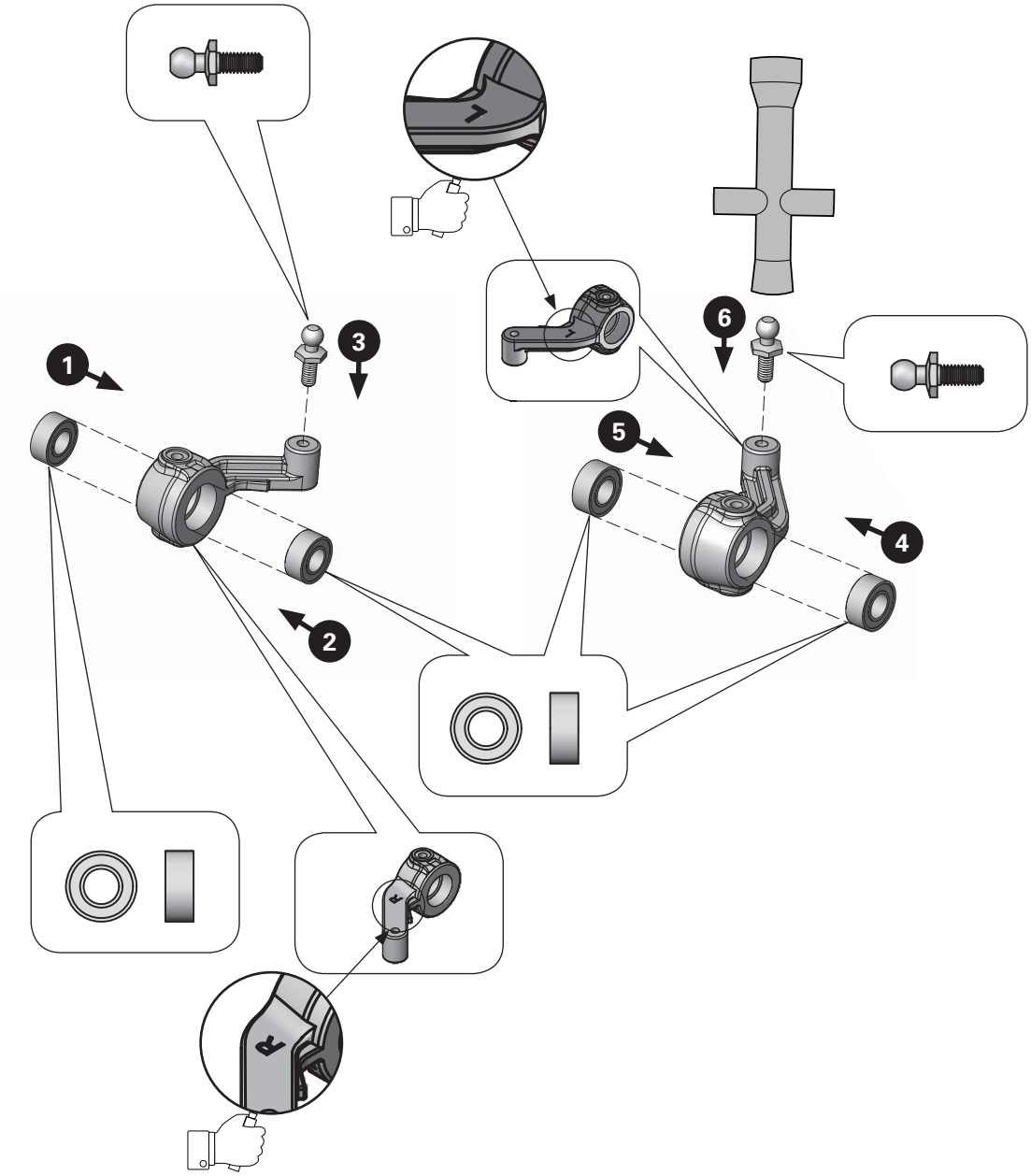

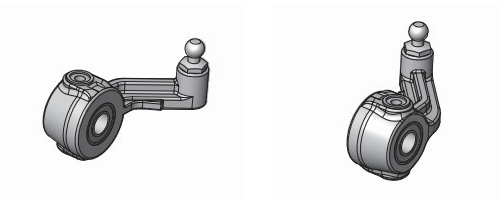

b9

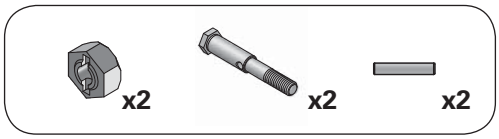

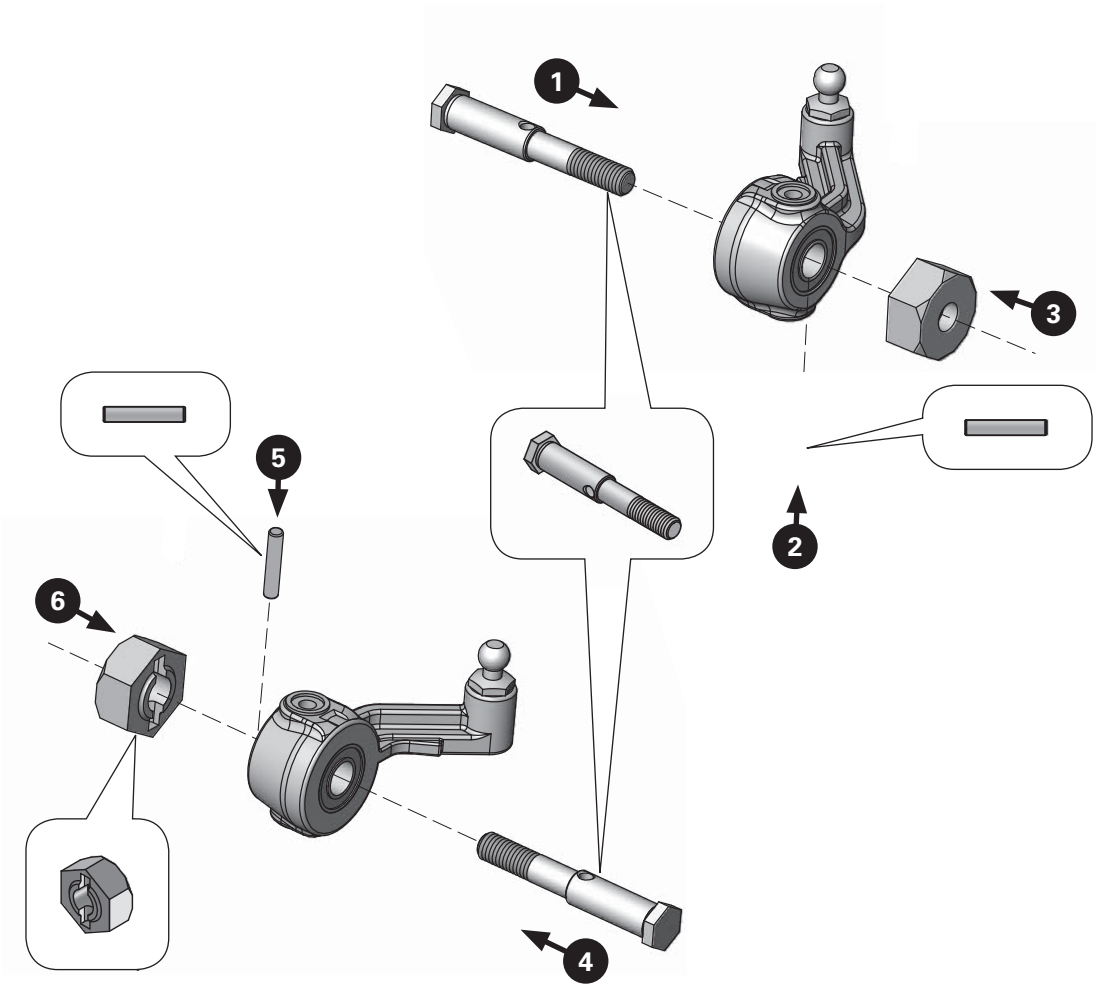

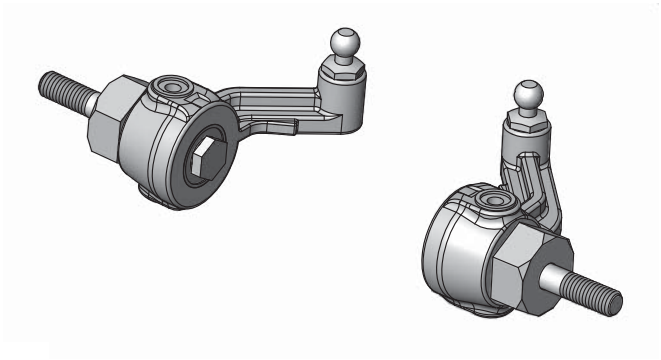

b10

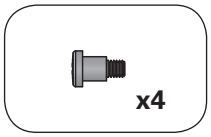

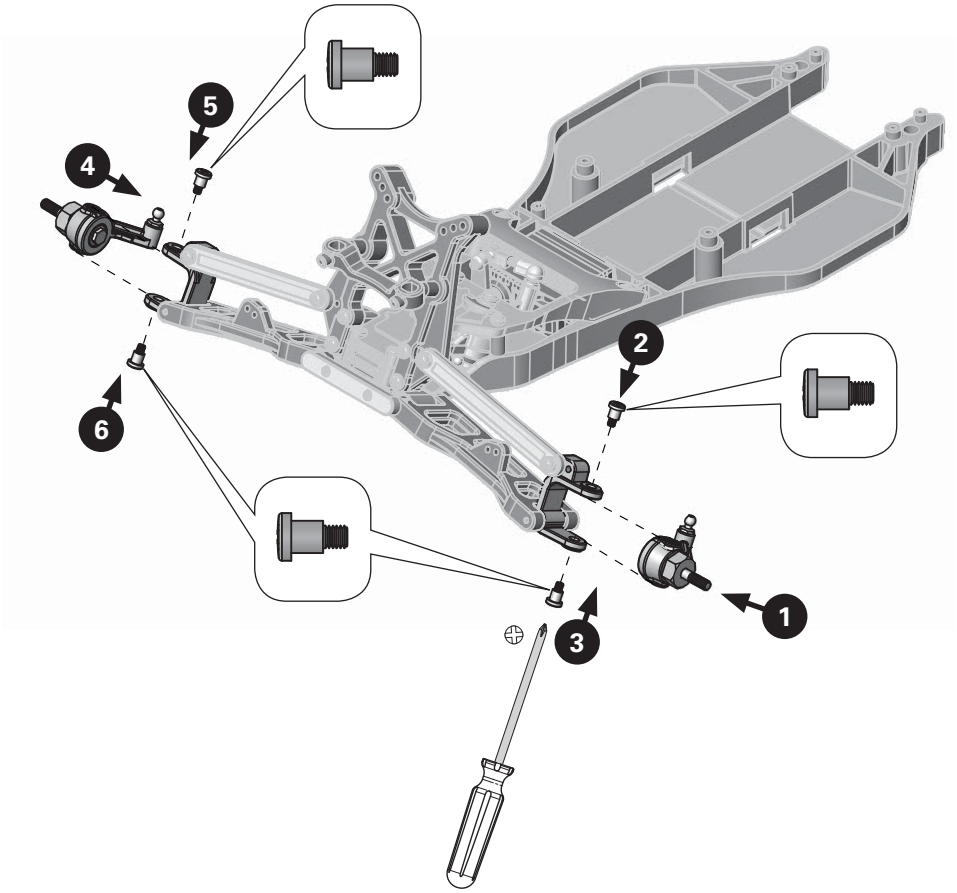

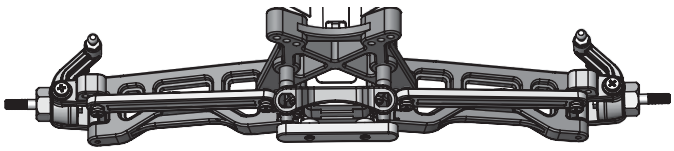

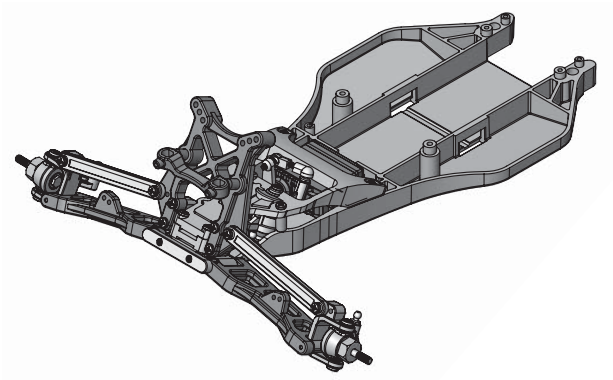

b11

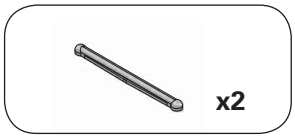

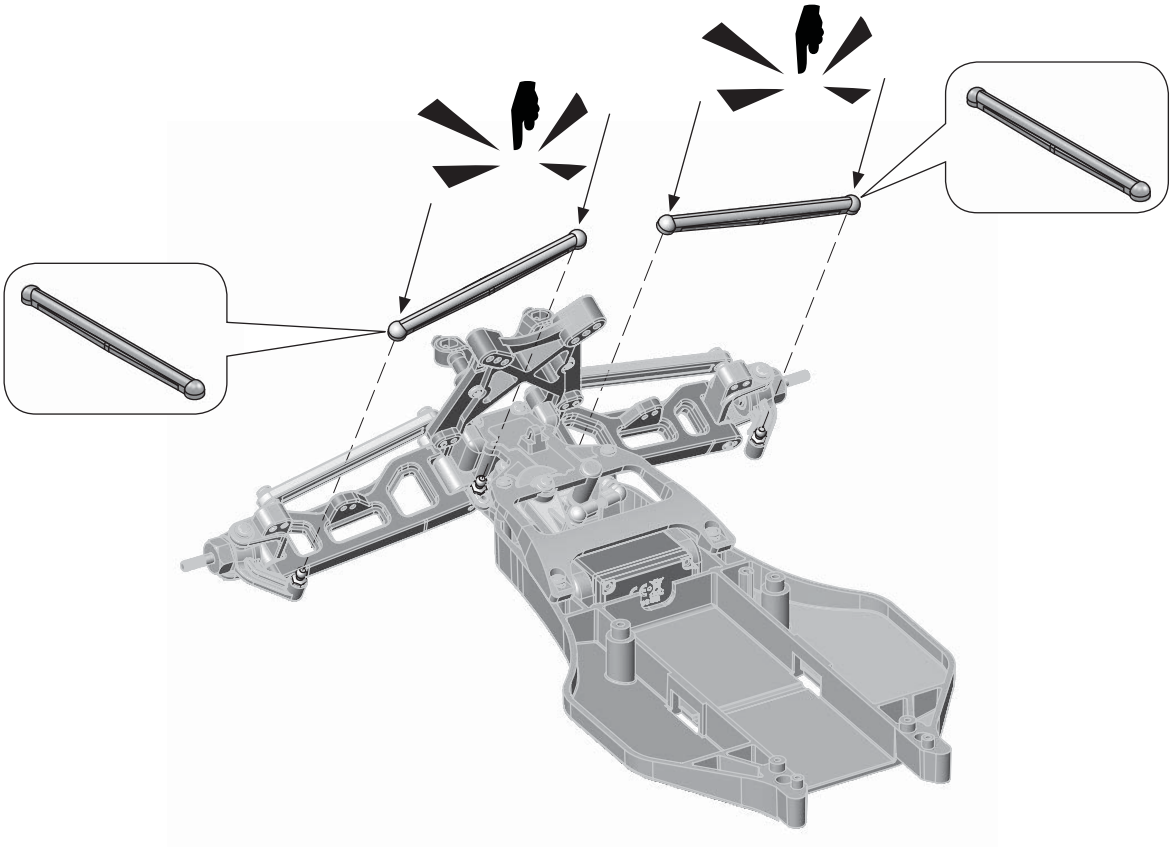

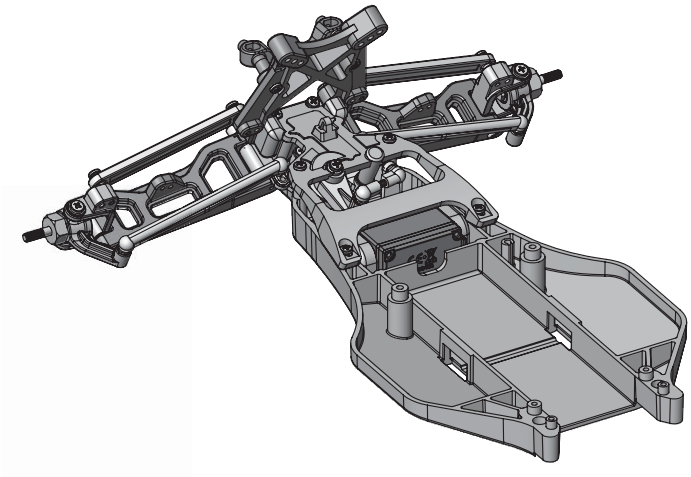

b12

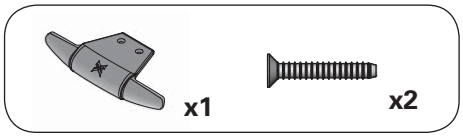

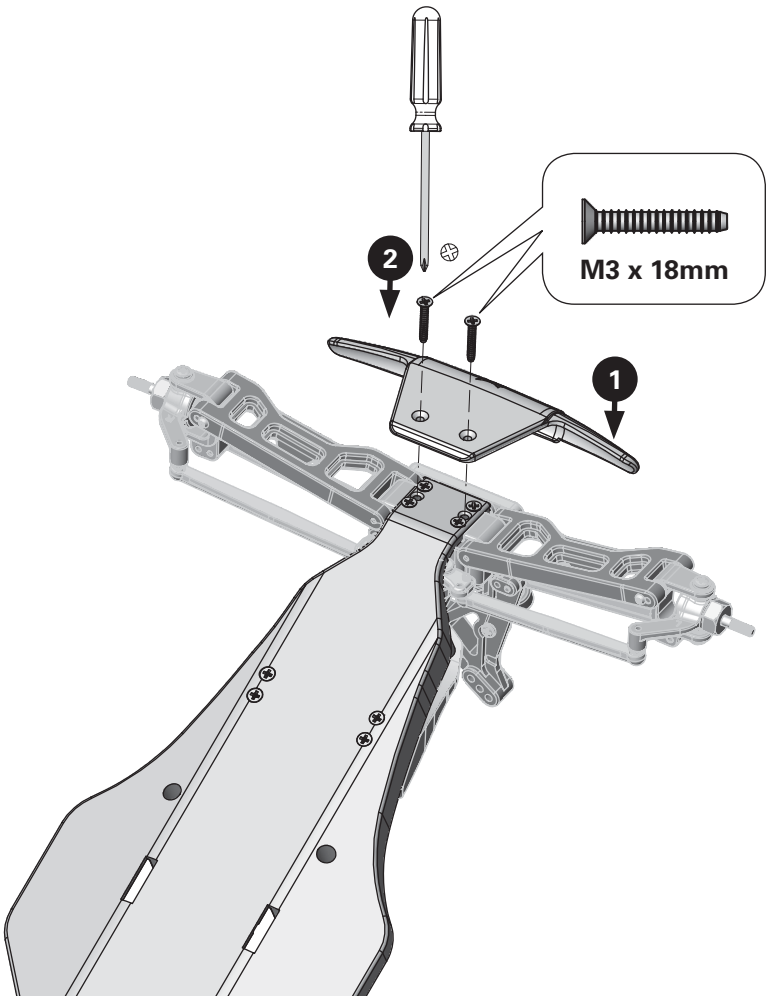

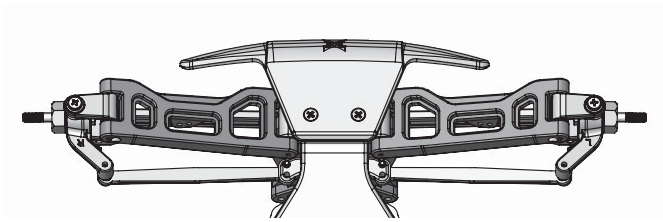

c1

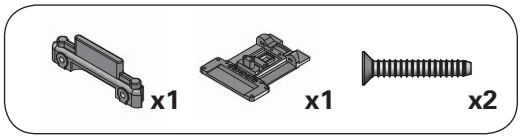

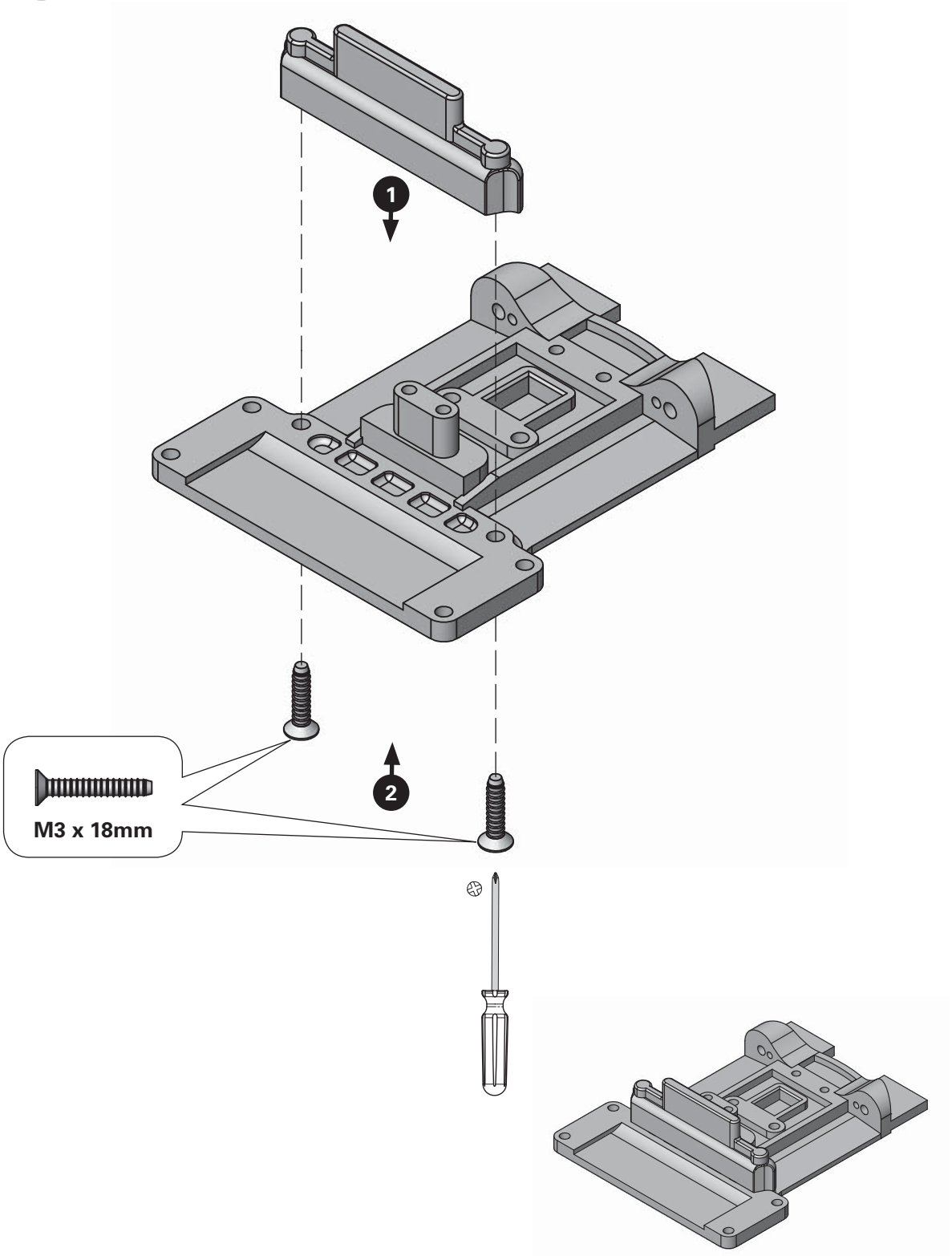

c2

x1 x1 x2 x2

1

2

3

4

5

6

M2.5 x 4mm

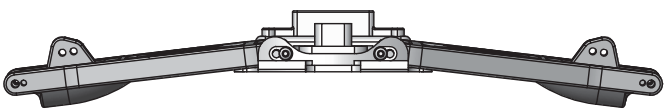

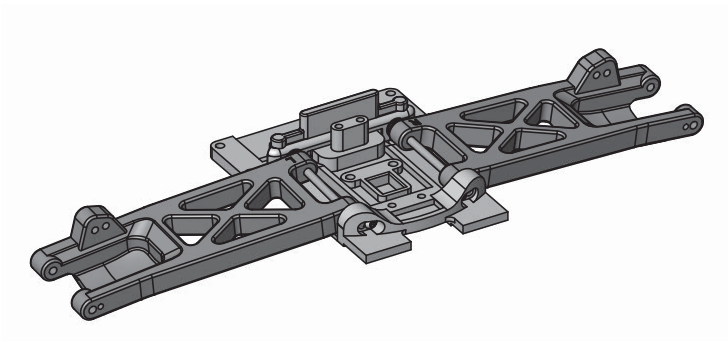

c3

x4

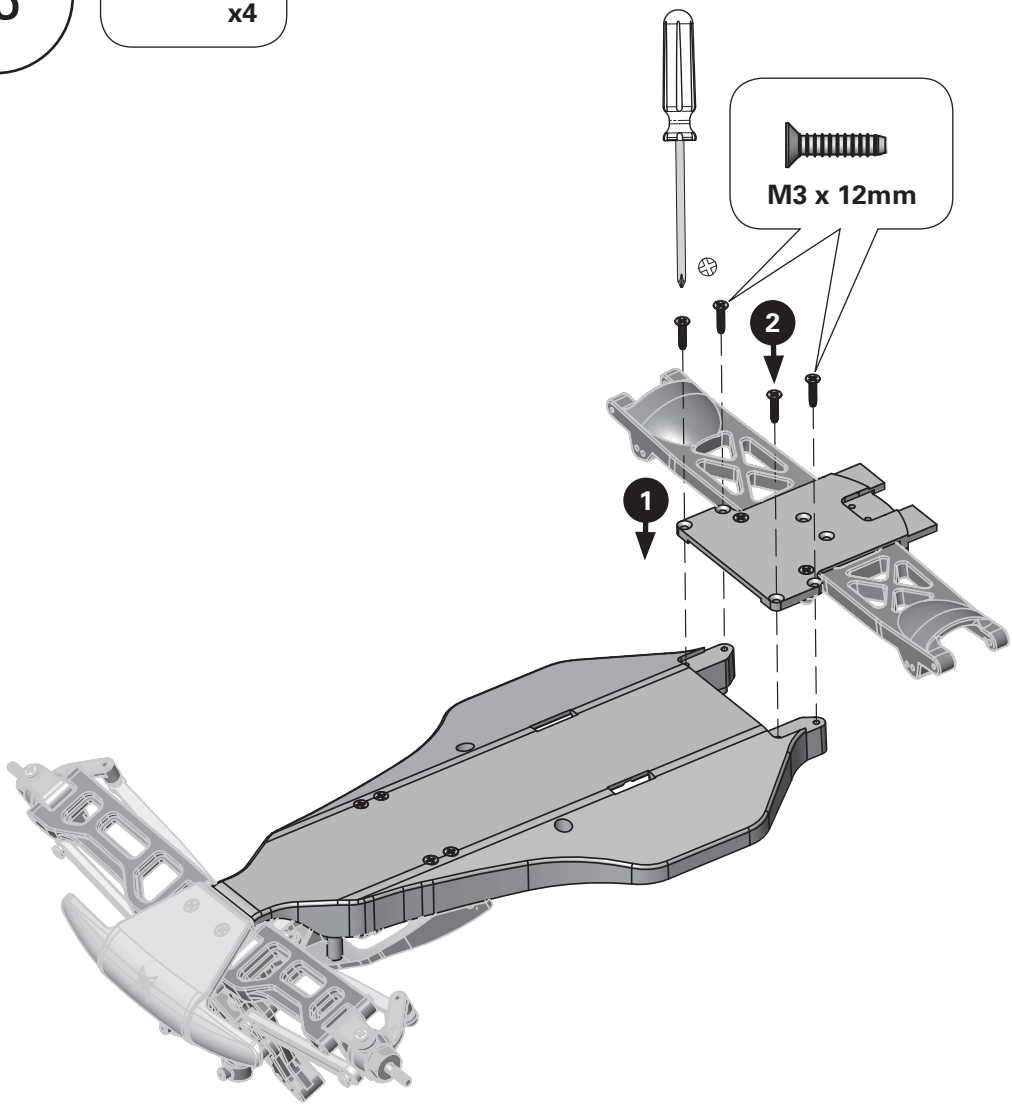

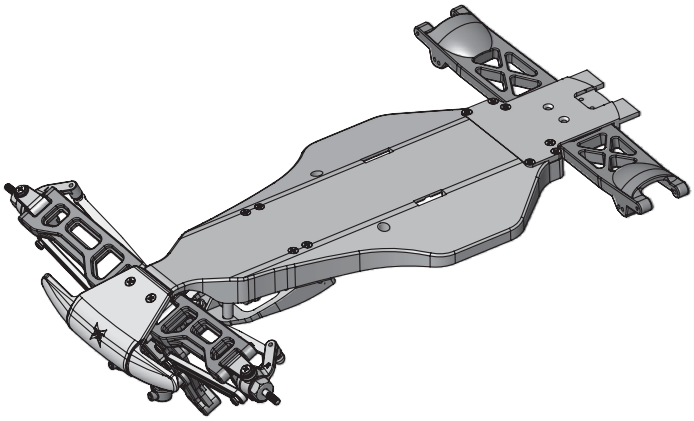

c4

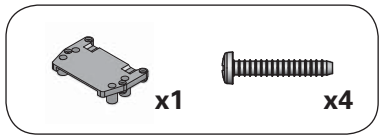

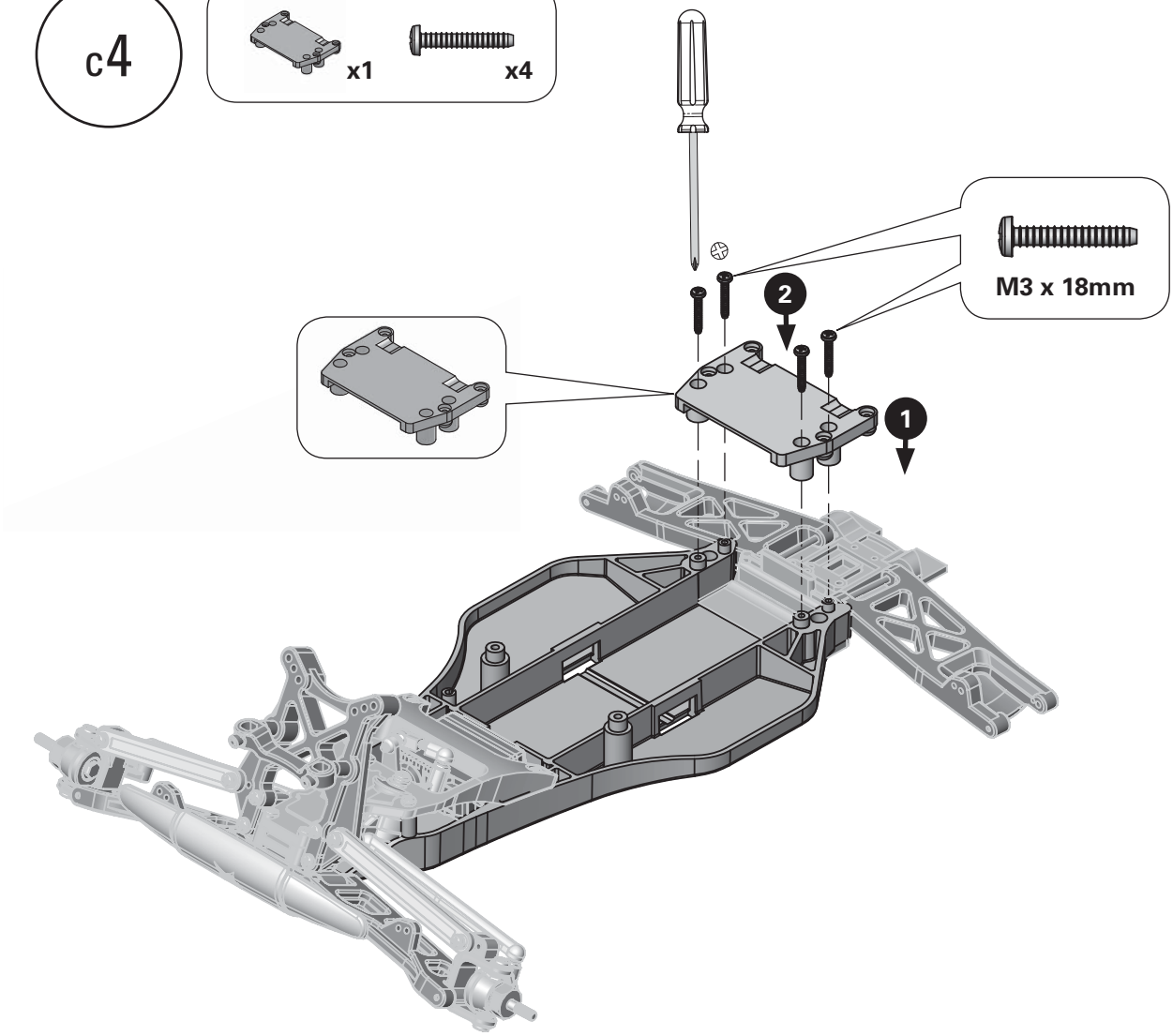

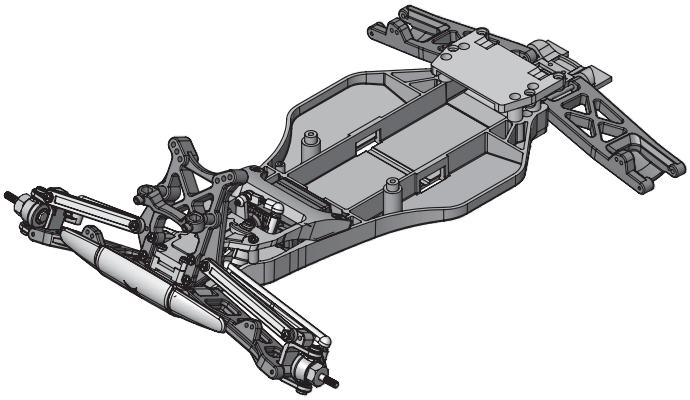

c5

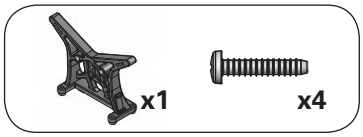

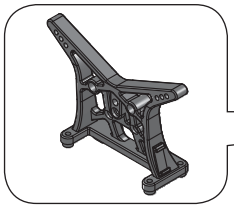

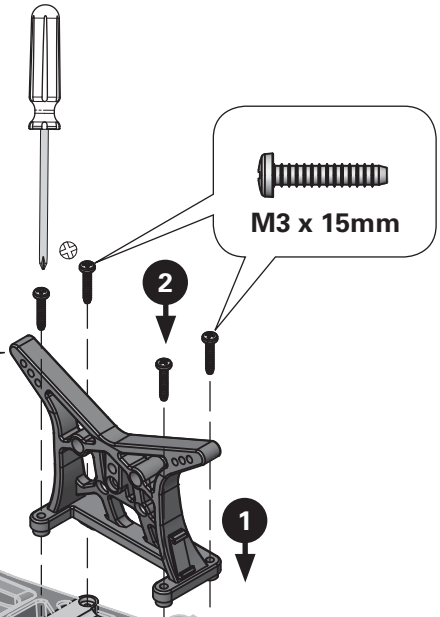

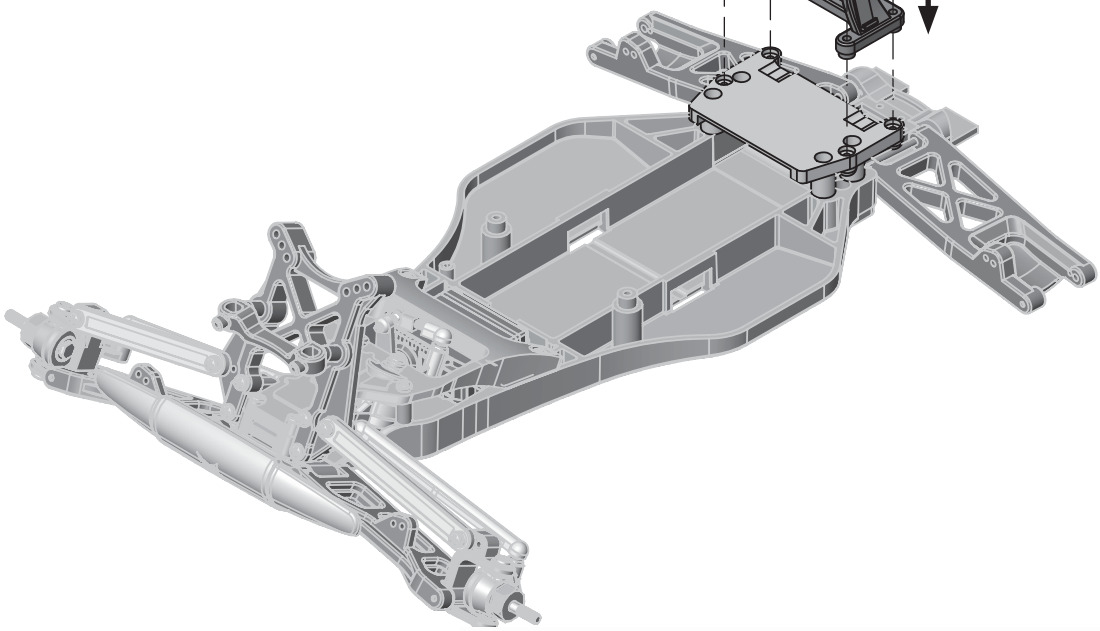

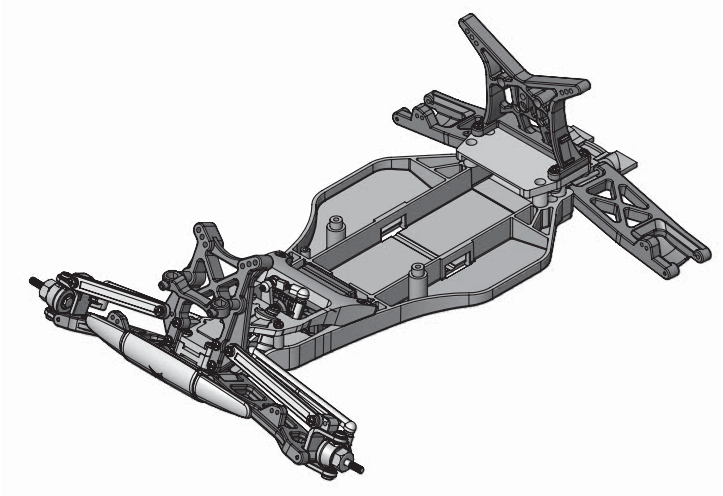

c6

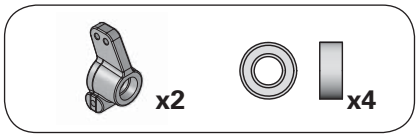

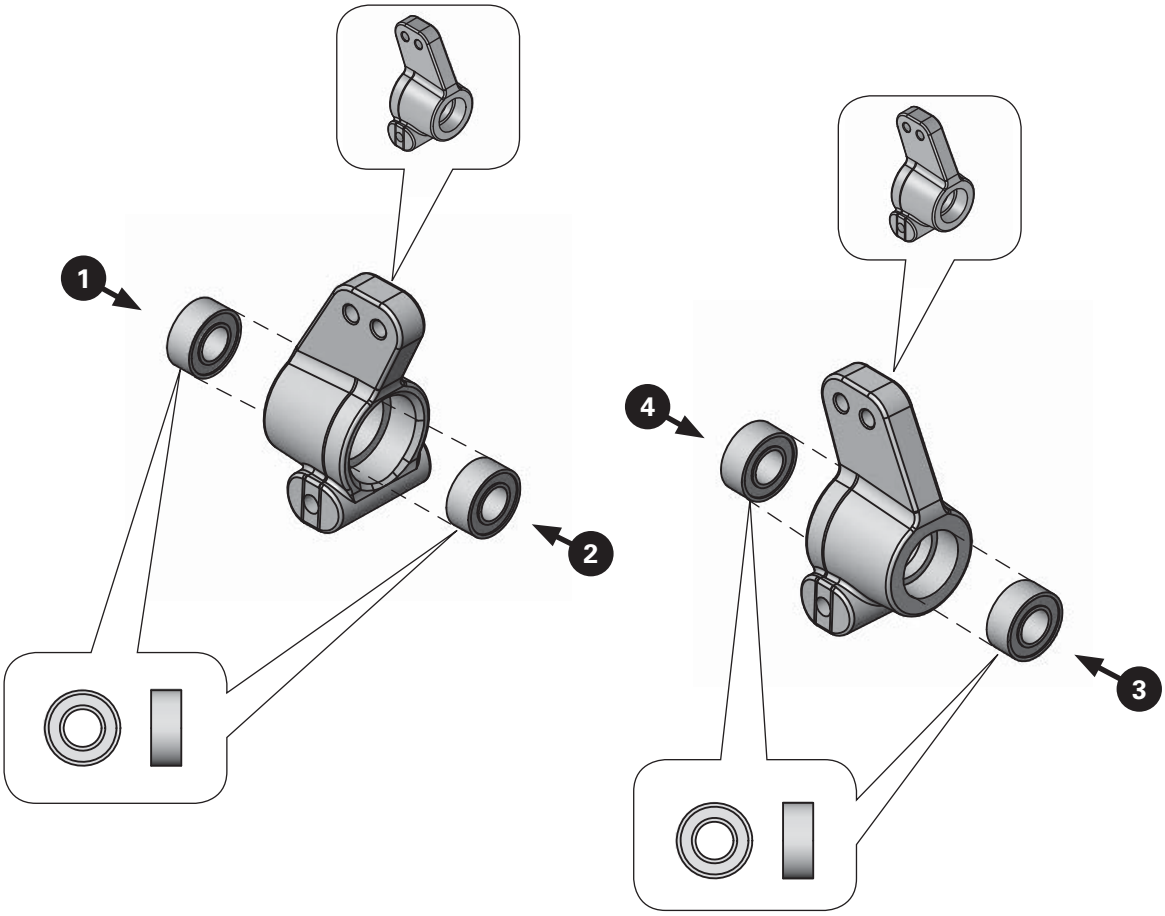

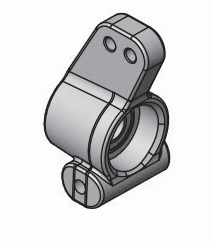

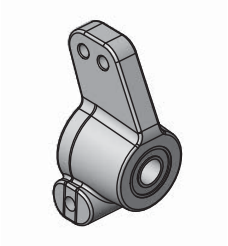

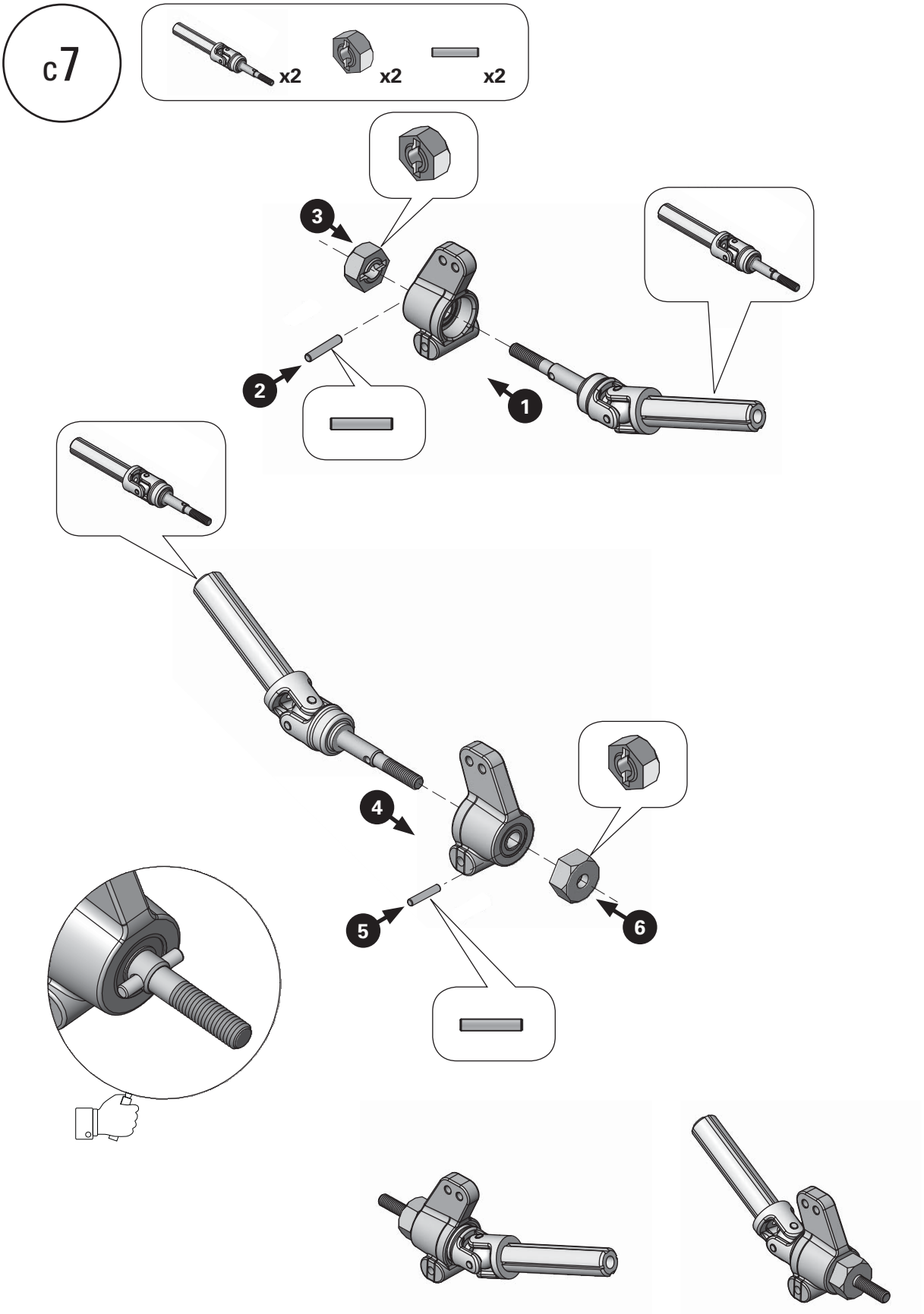
c7
x2
x2
x2
3
2
1
4
5
6

c8

x2 x2

1 2 3 4 5 6

M2.5 x 4mm

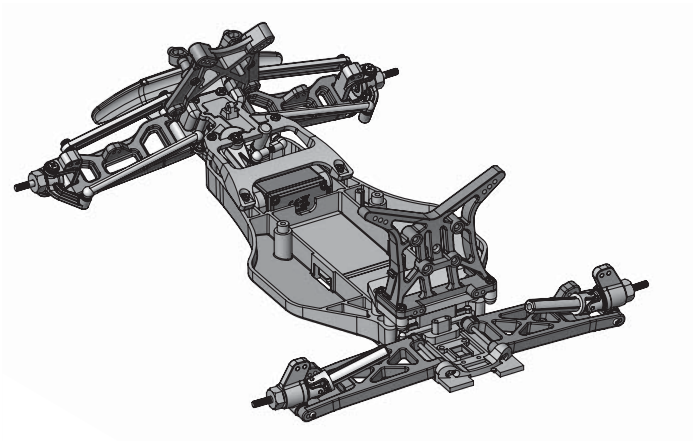

c9

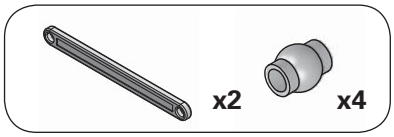

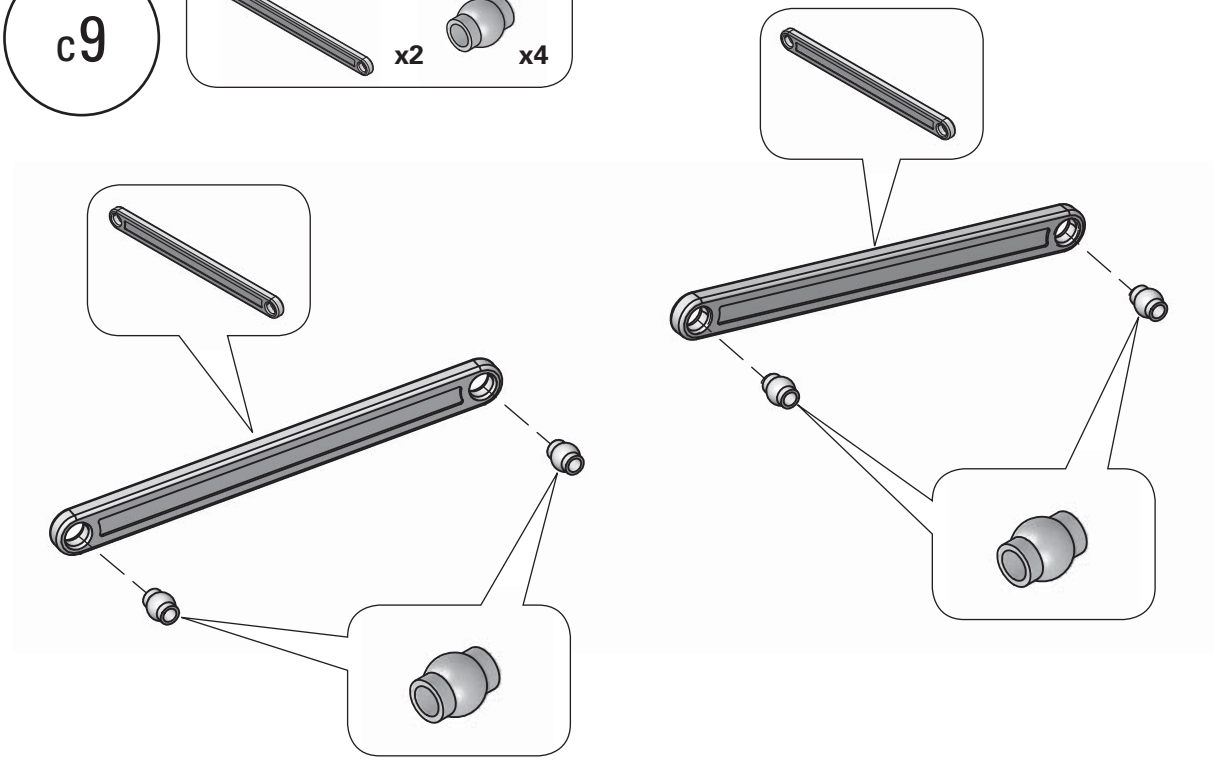

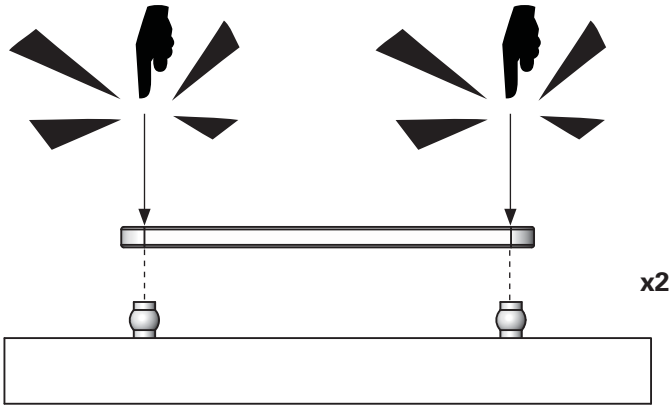

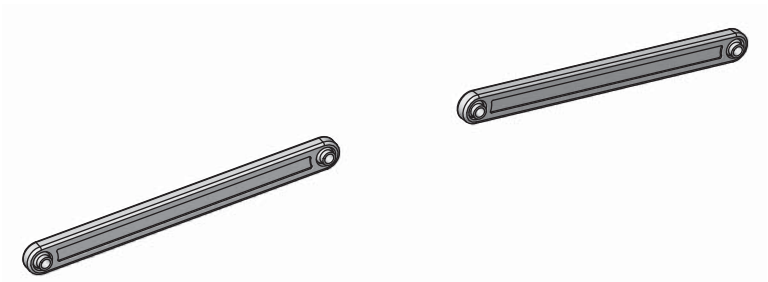

c10

x2

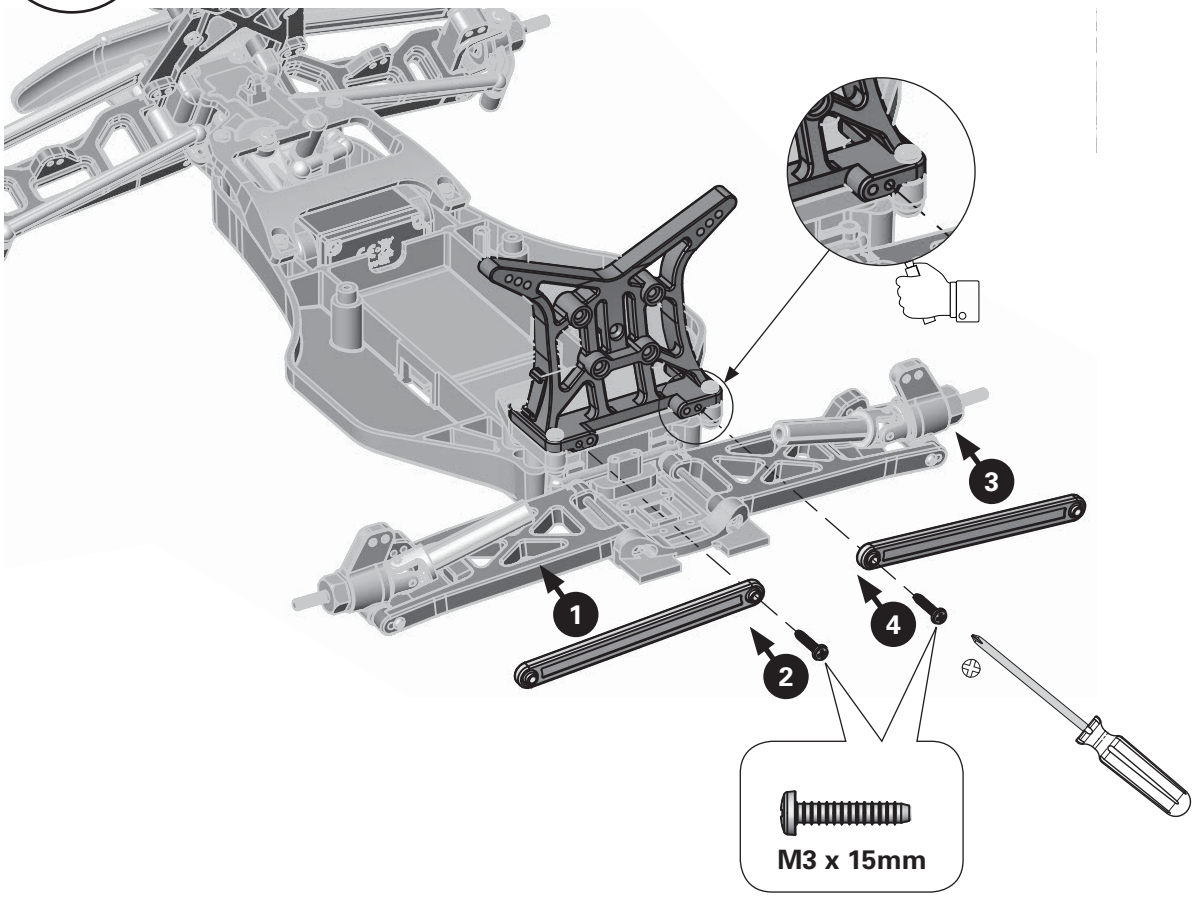

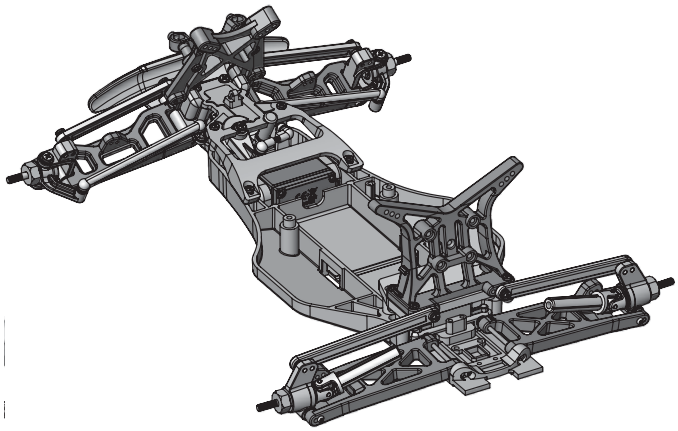

c11

x2

M3 x 12mm

M3 x 12mm

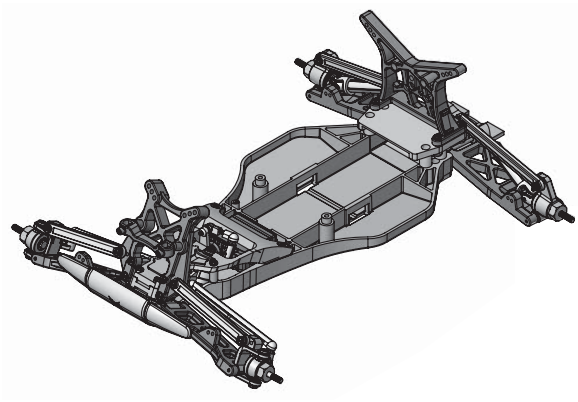

d1

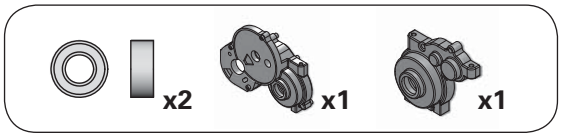

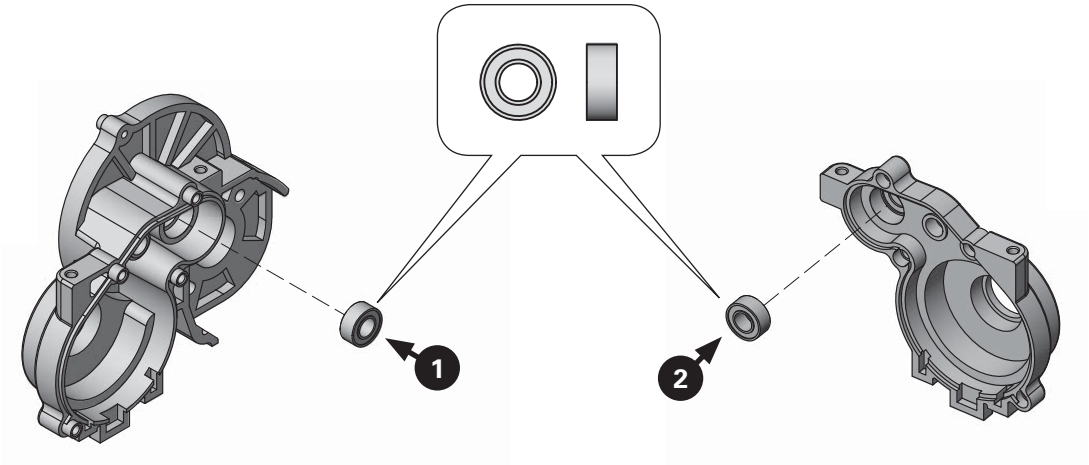

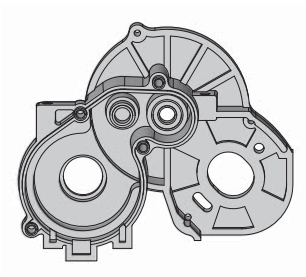

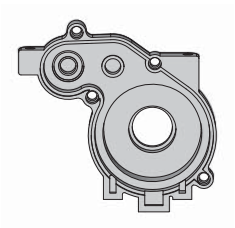

d2

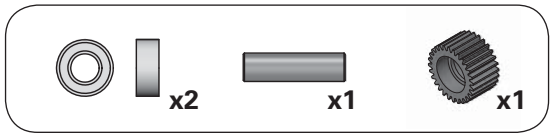

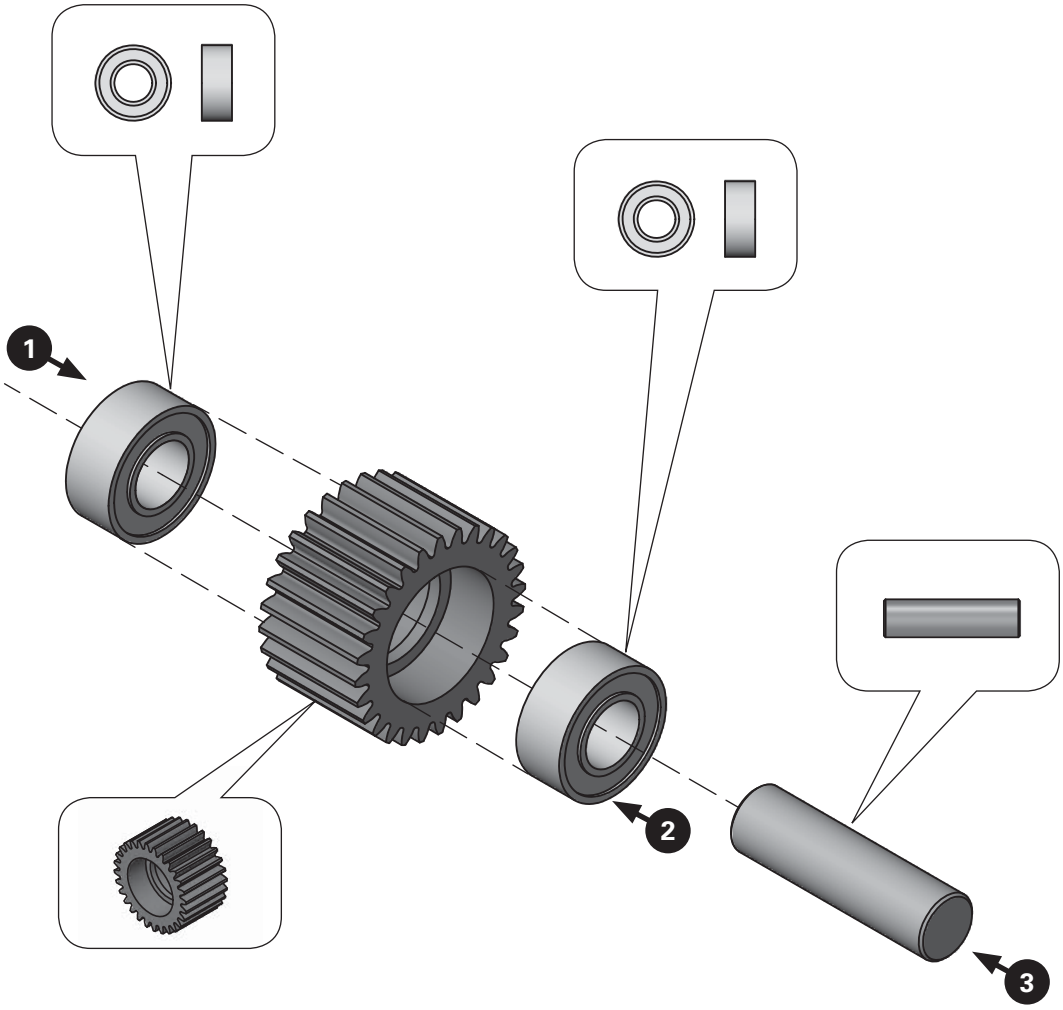

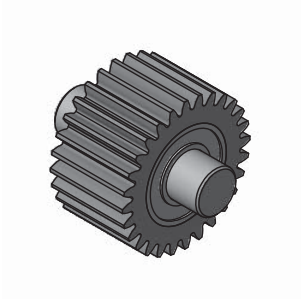

d3

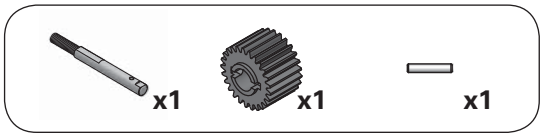

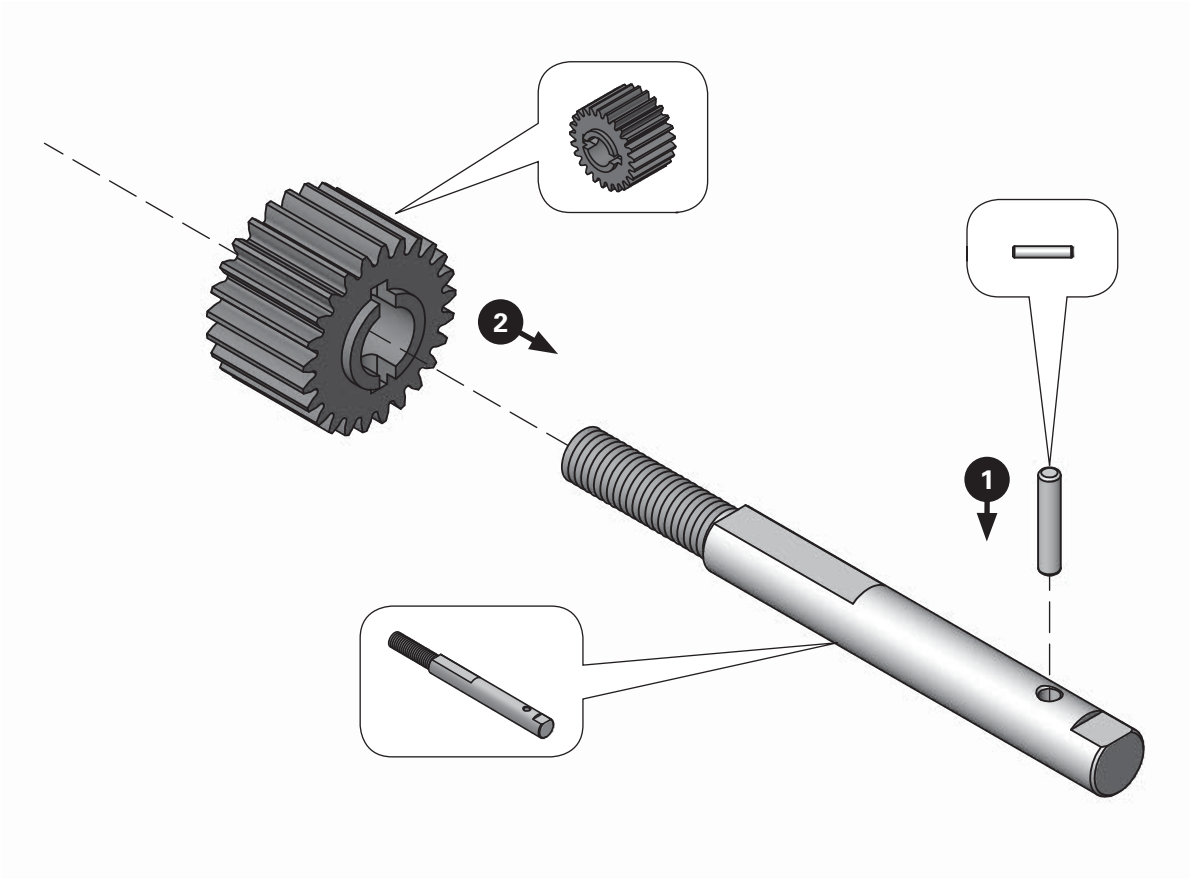

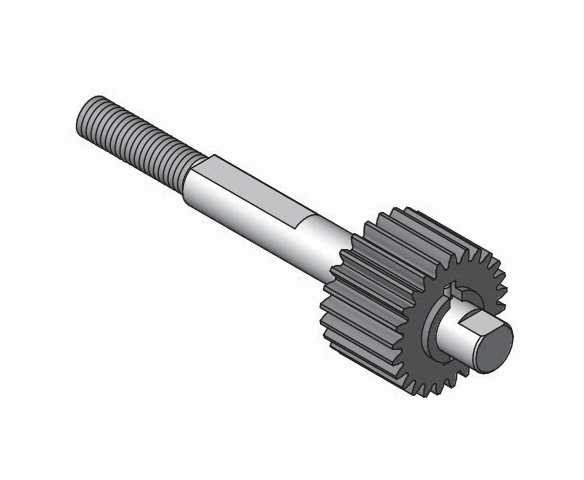

d4

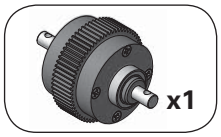

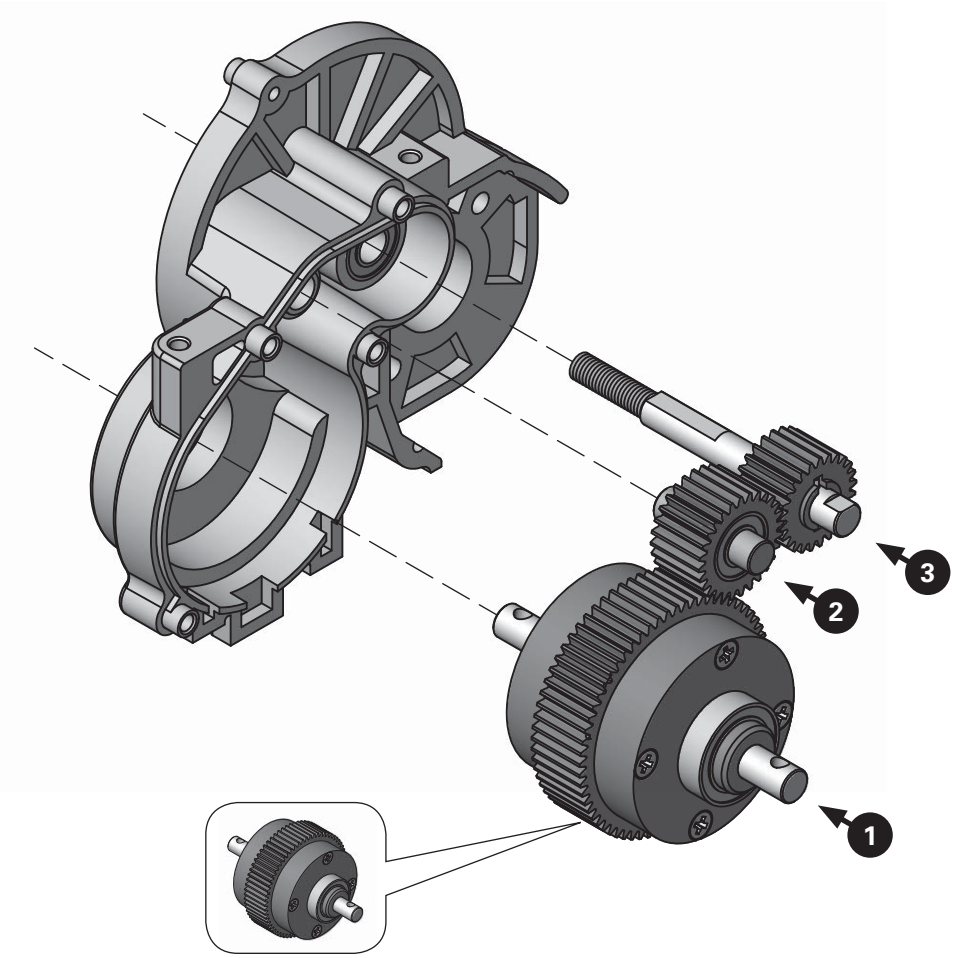

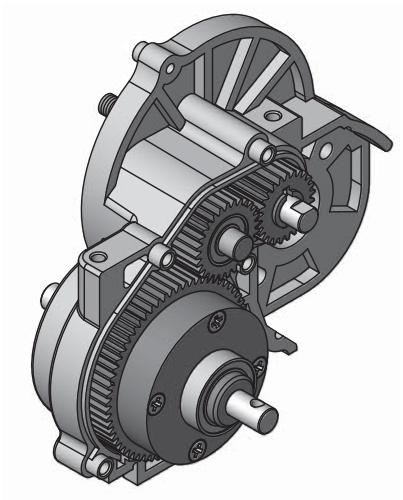

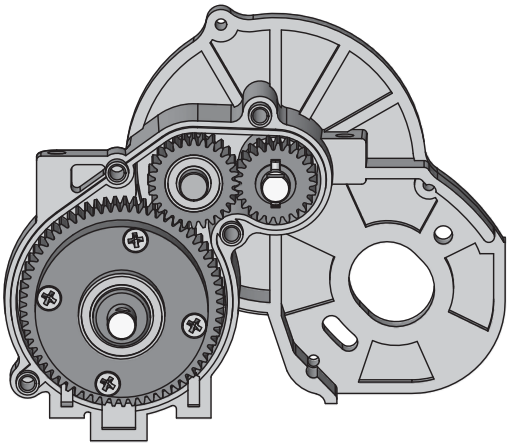

d5

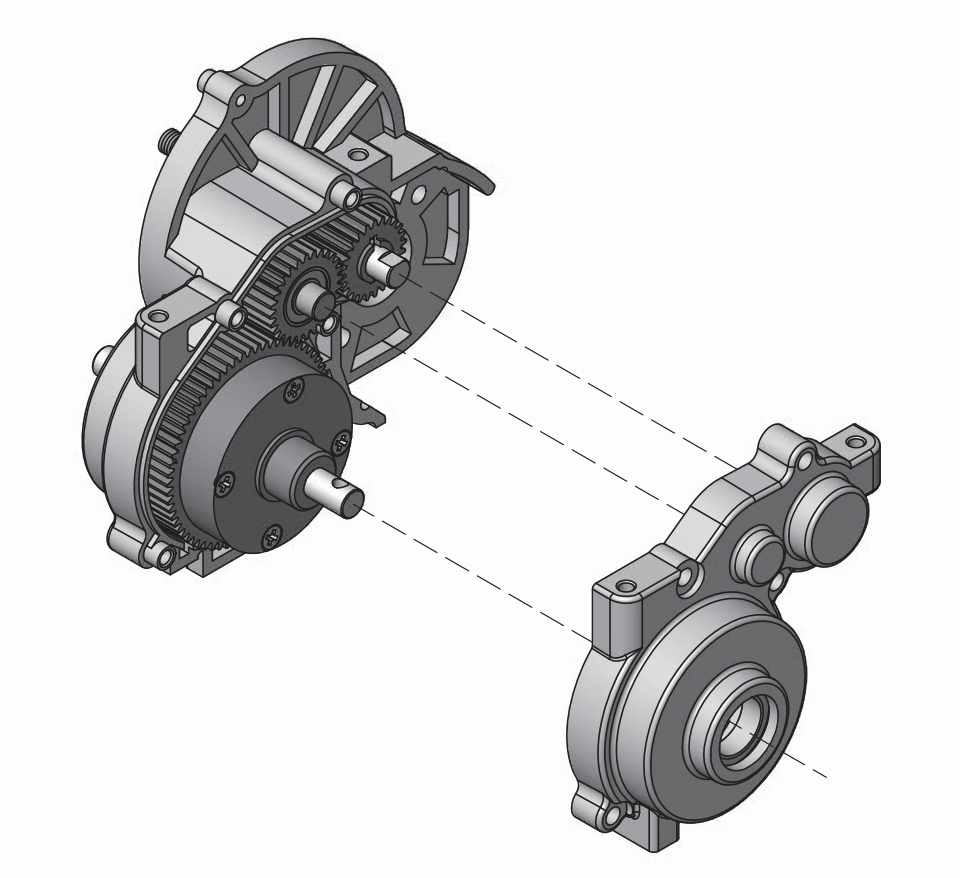

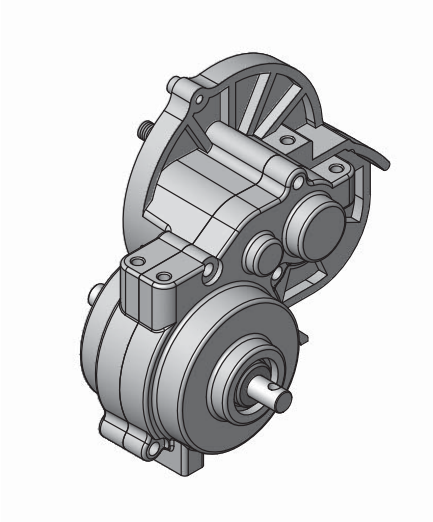

d6

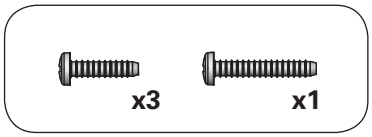

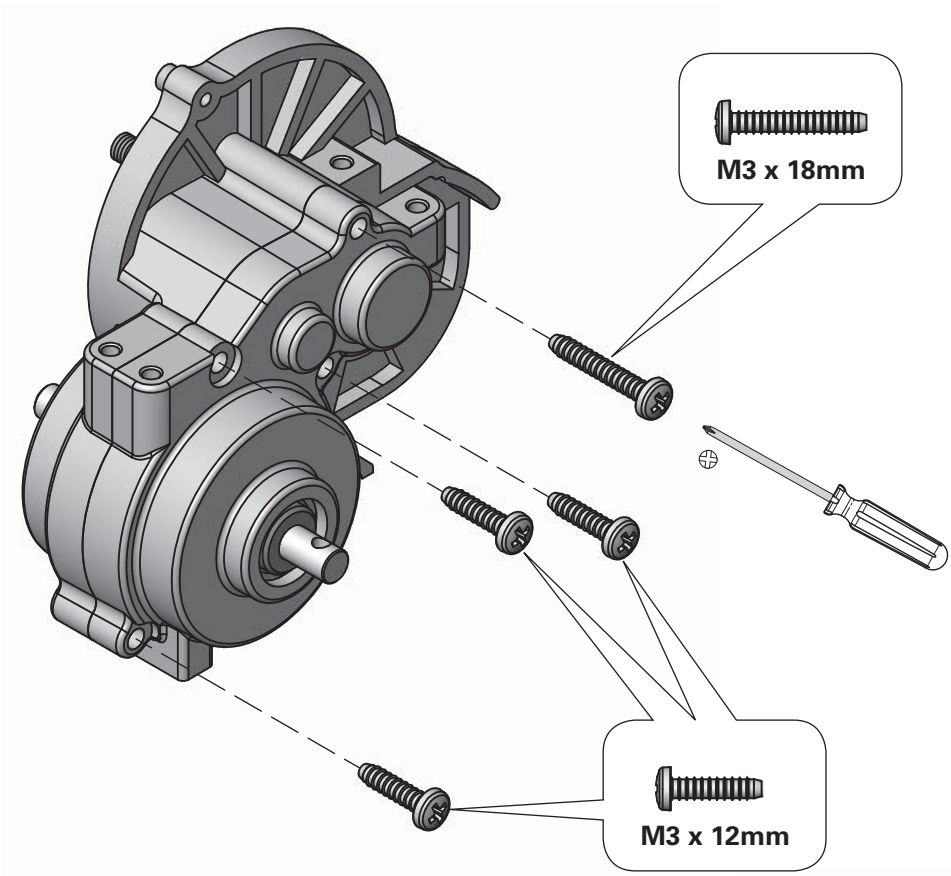

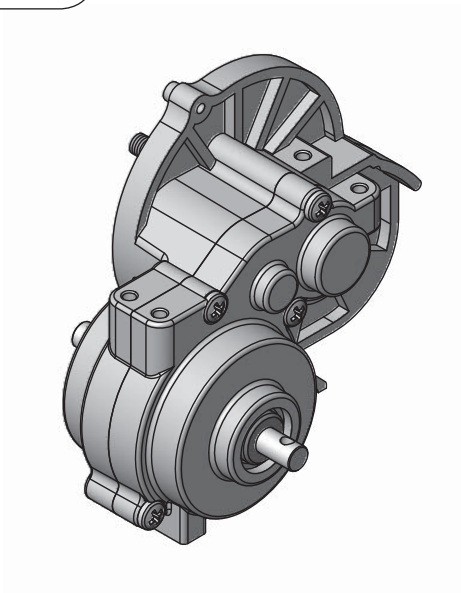

d7

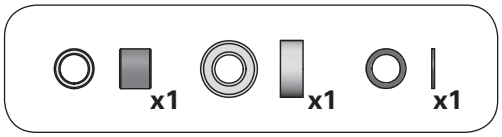

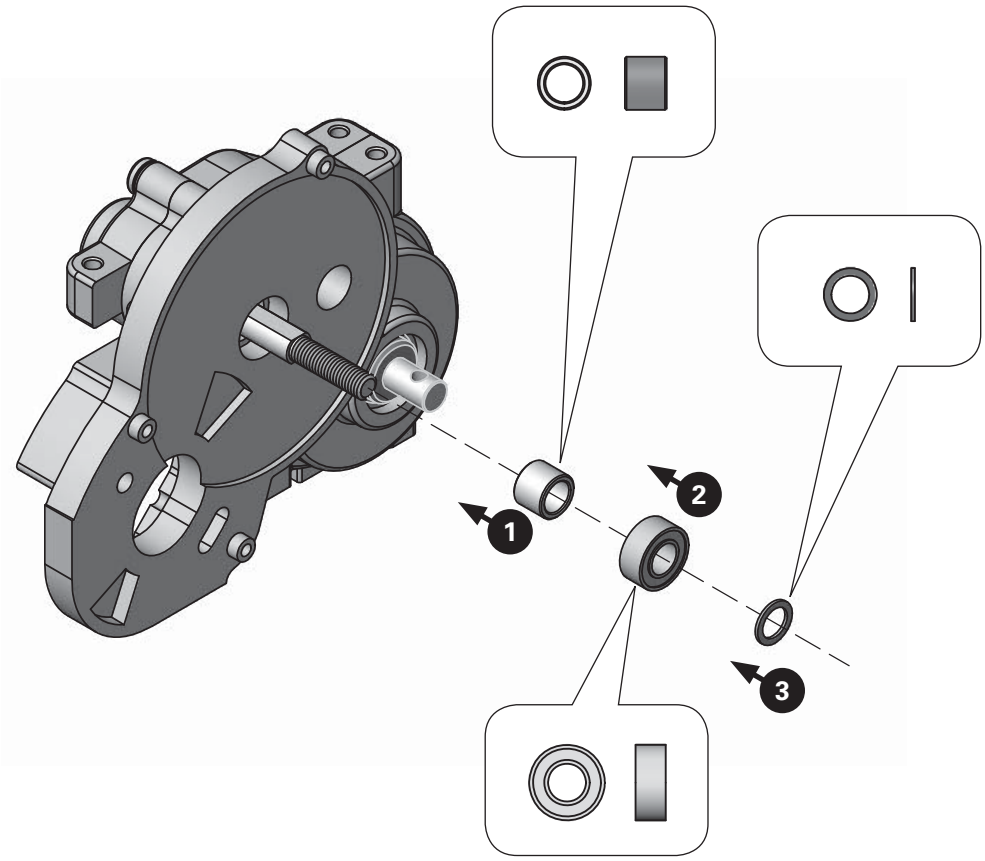

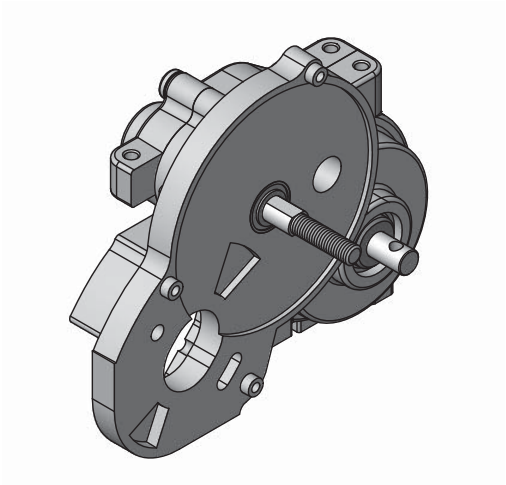

d8

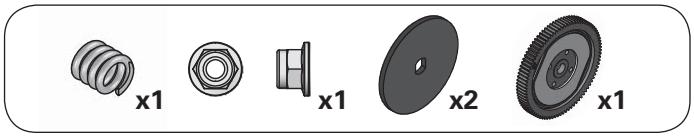

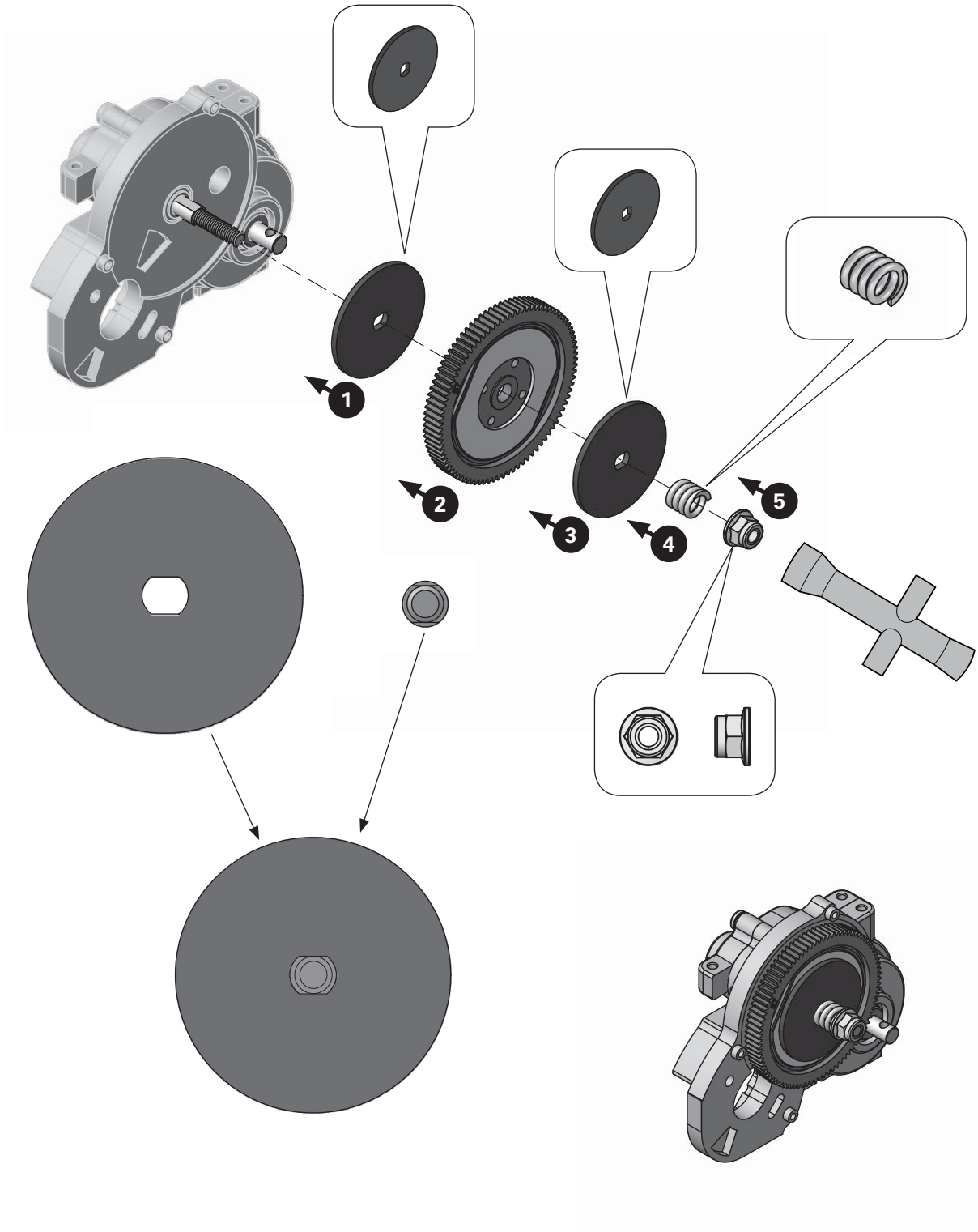

d9

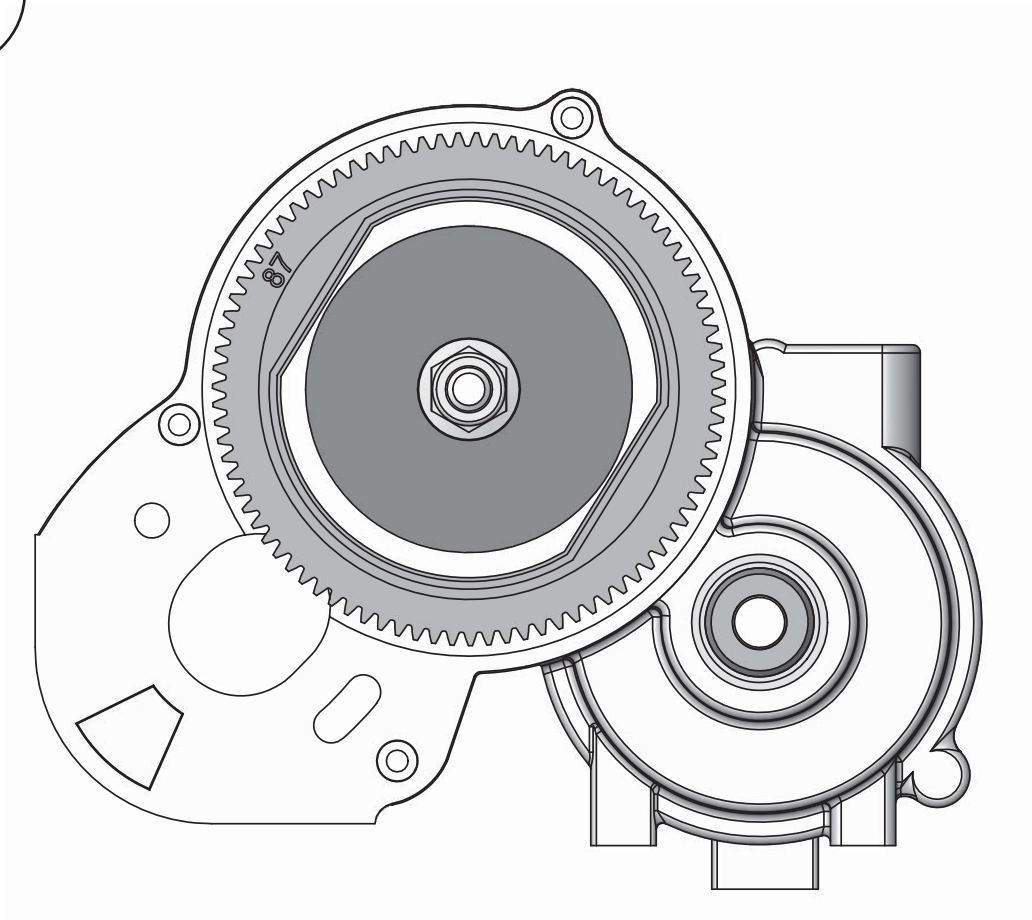

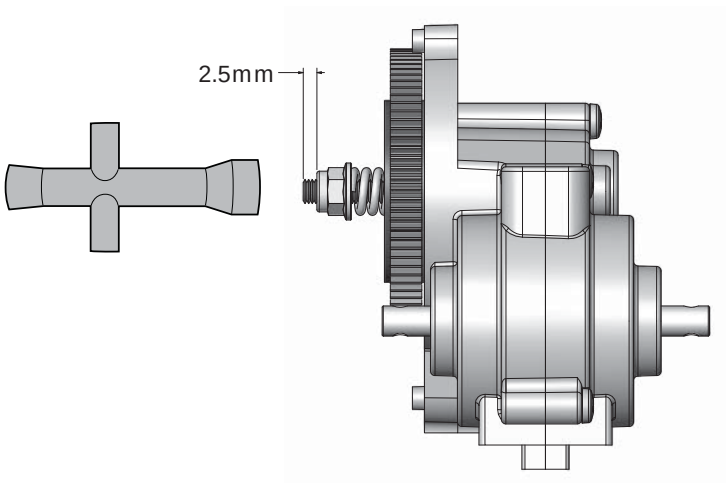

d10

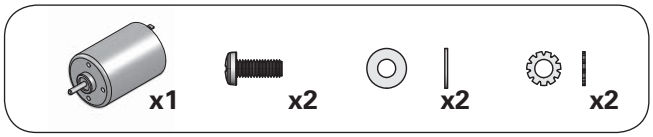

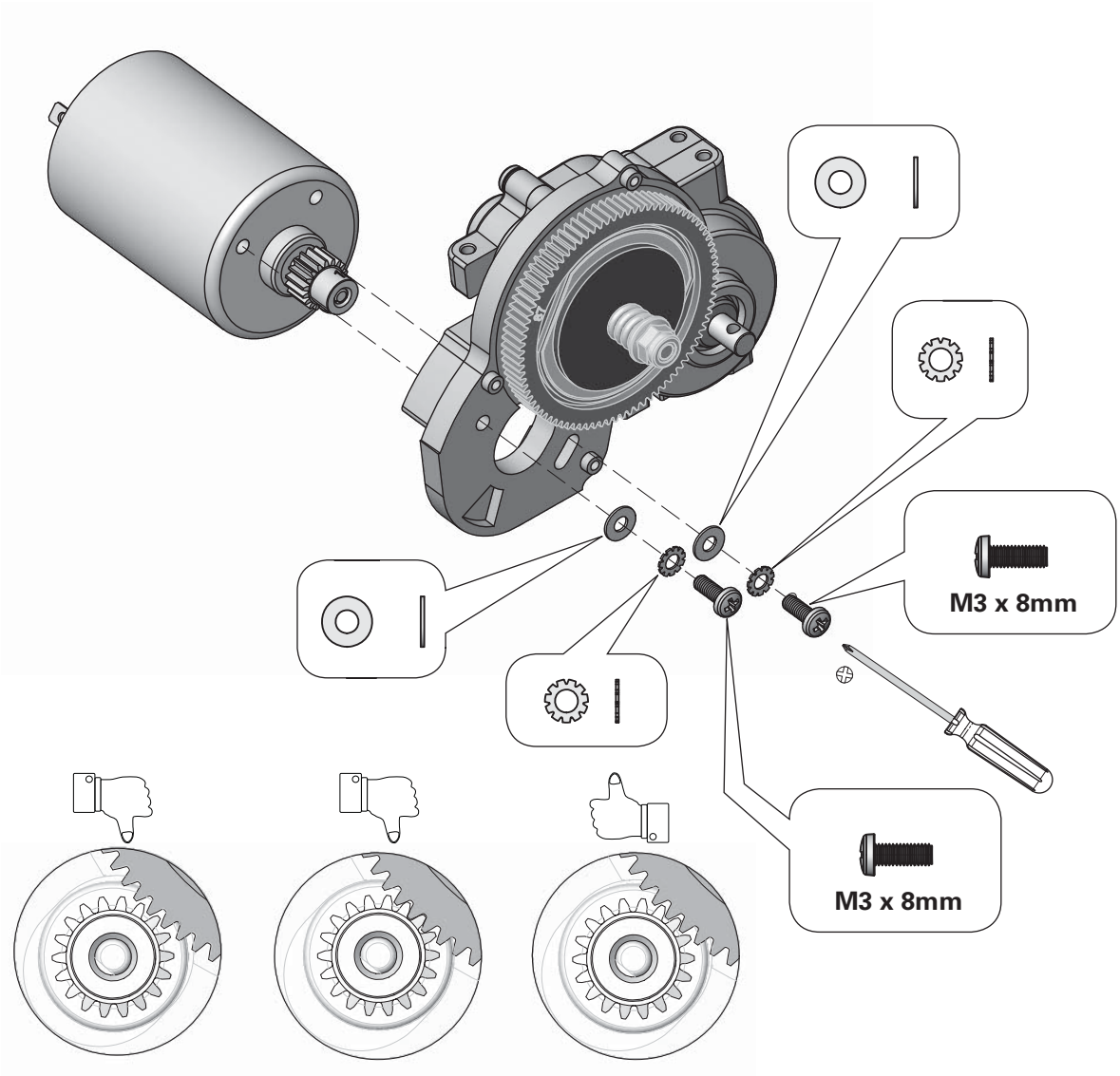

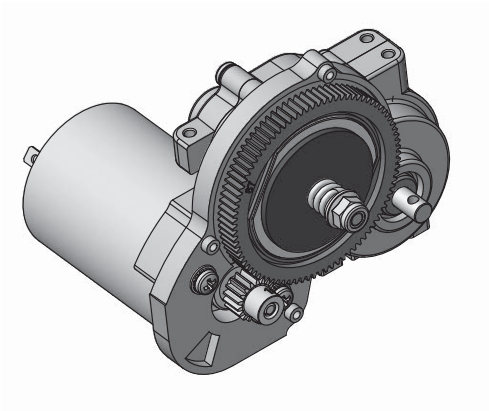

d11

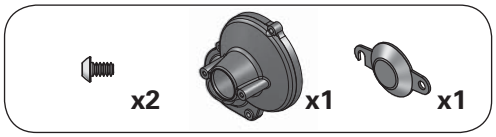

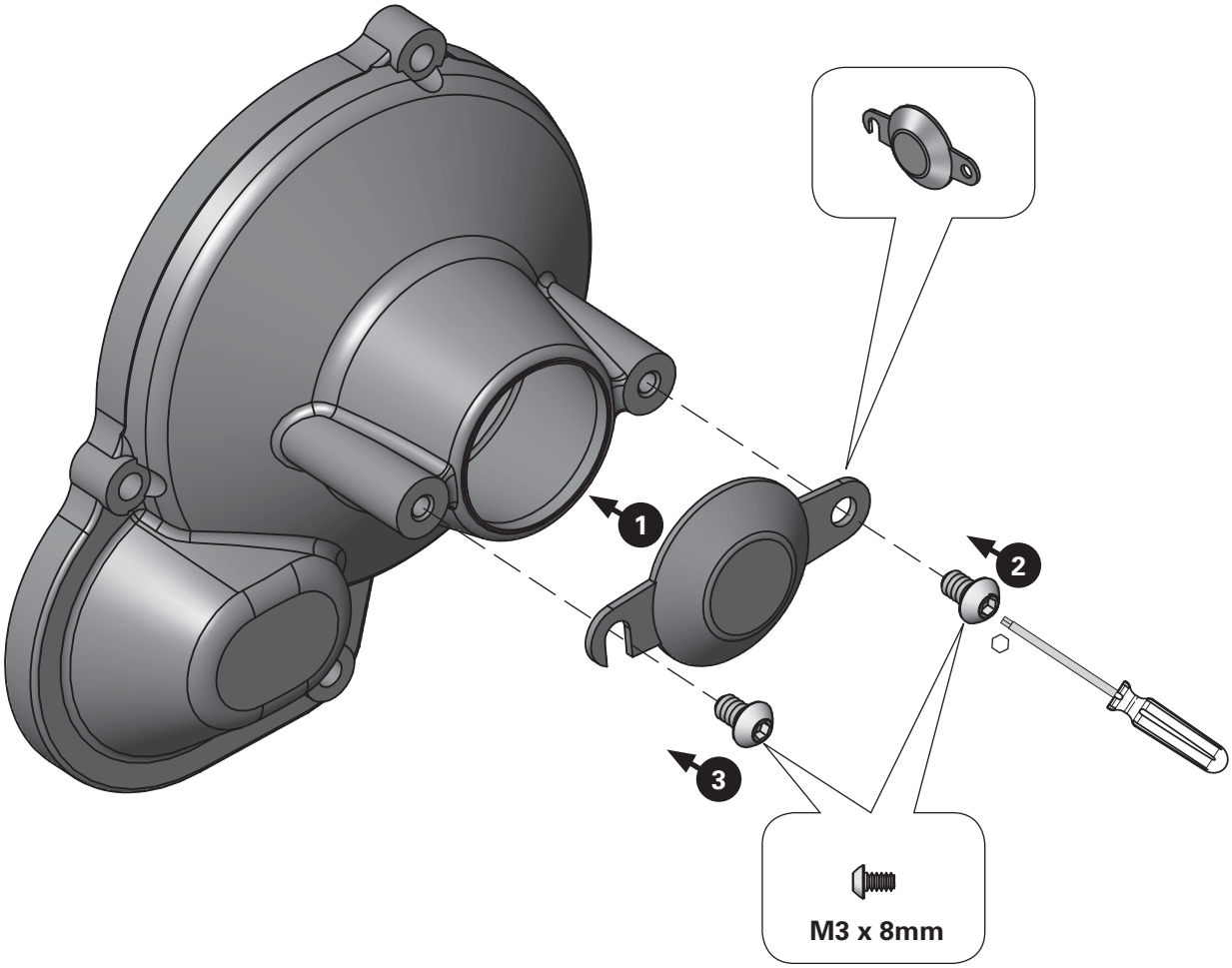

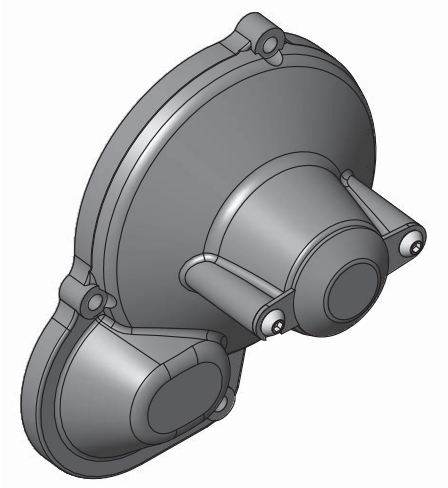

d12

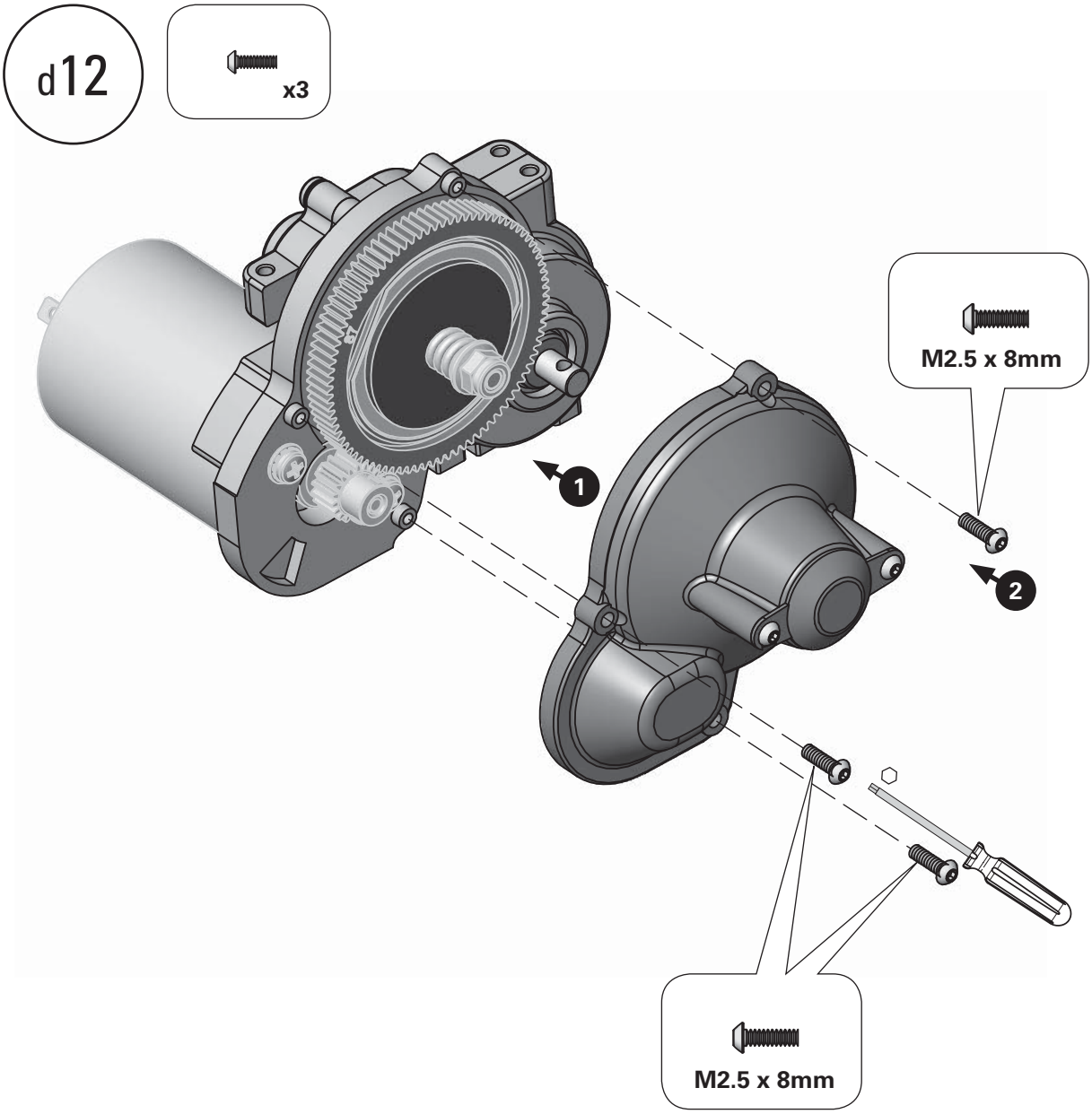

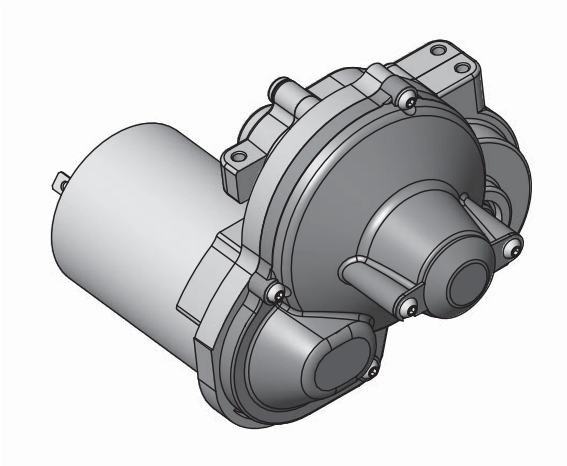

d13

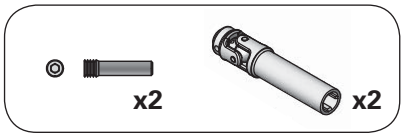

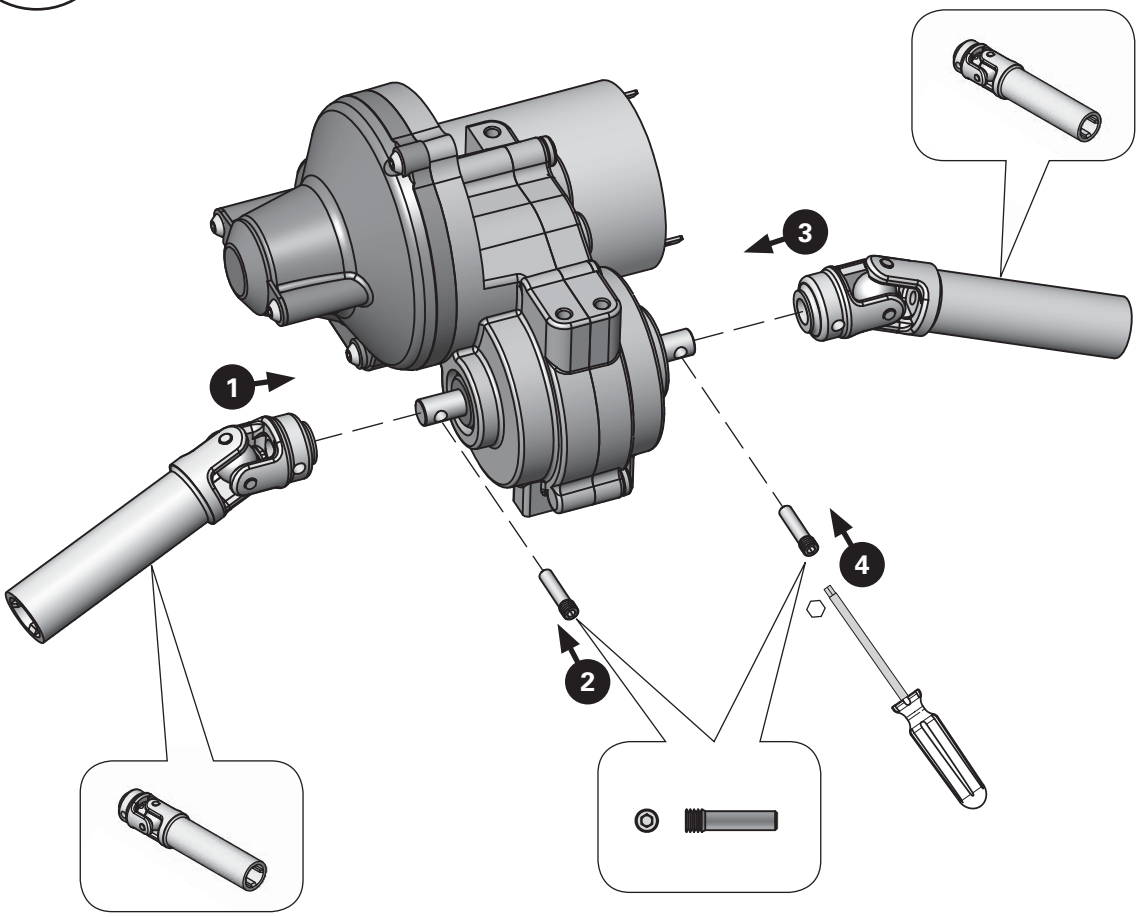

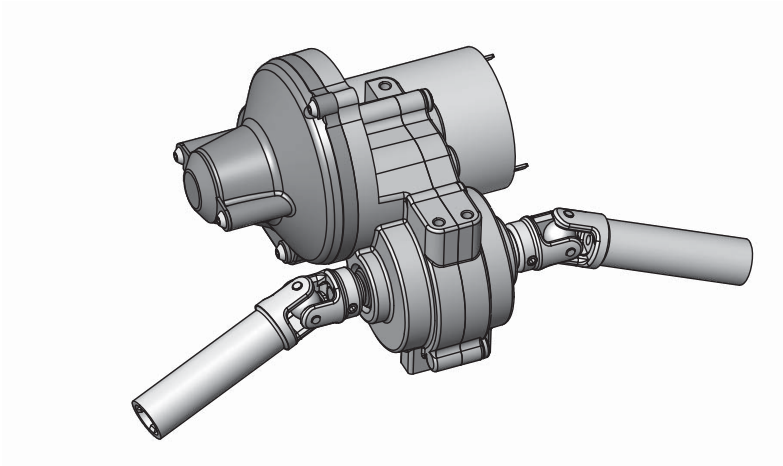

d14

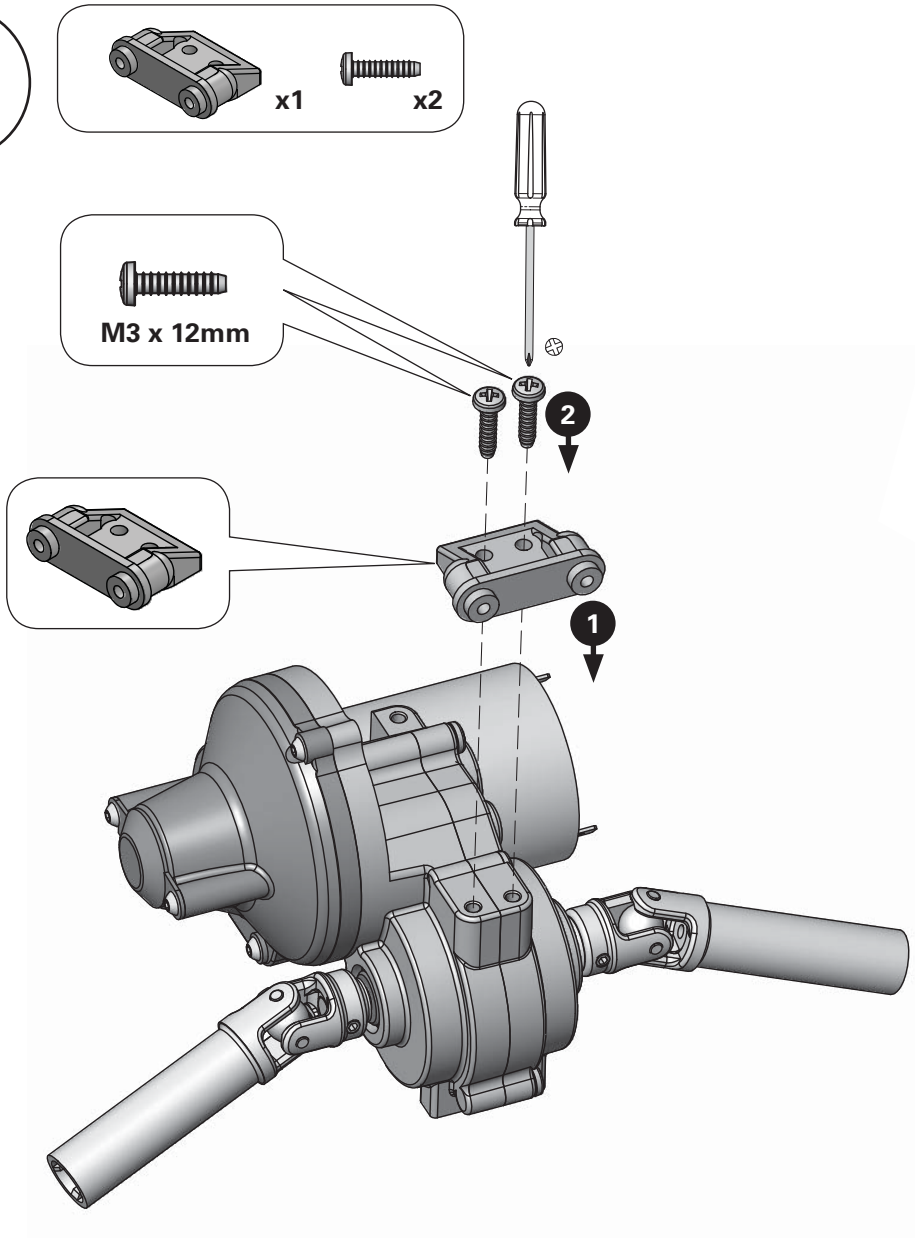

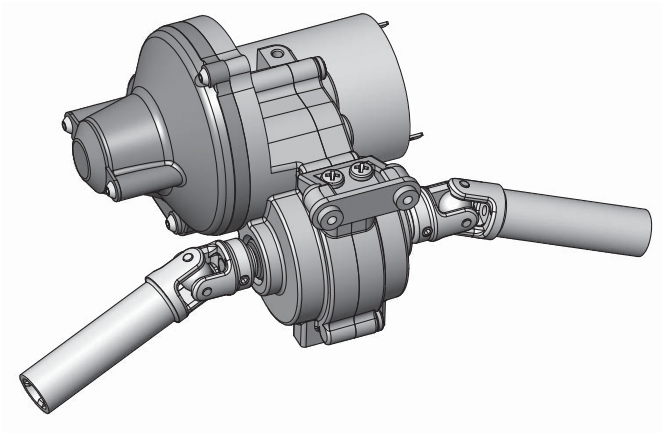

d15

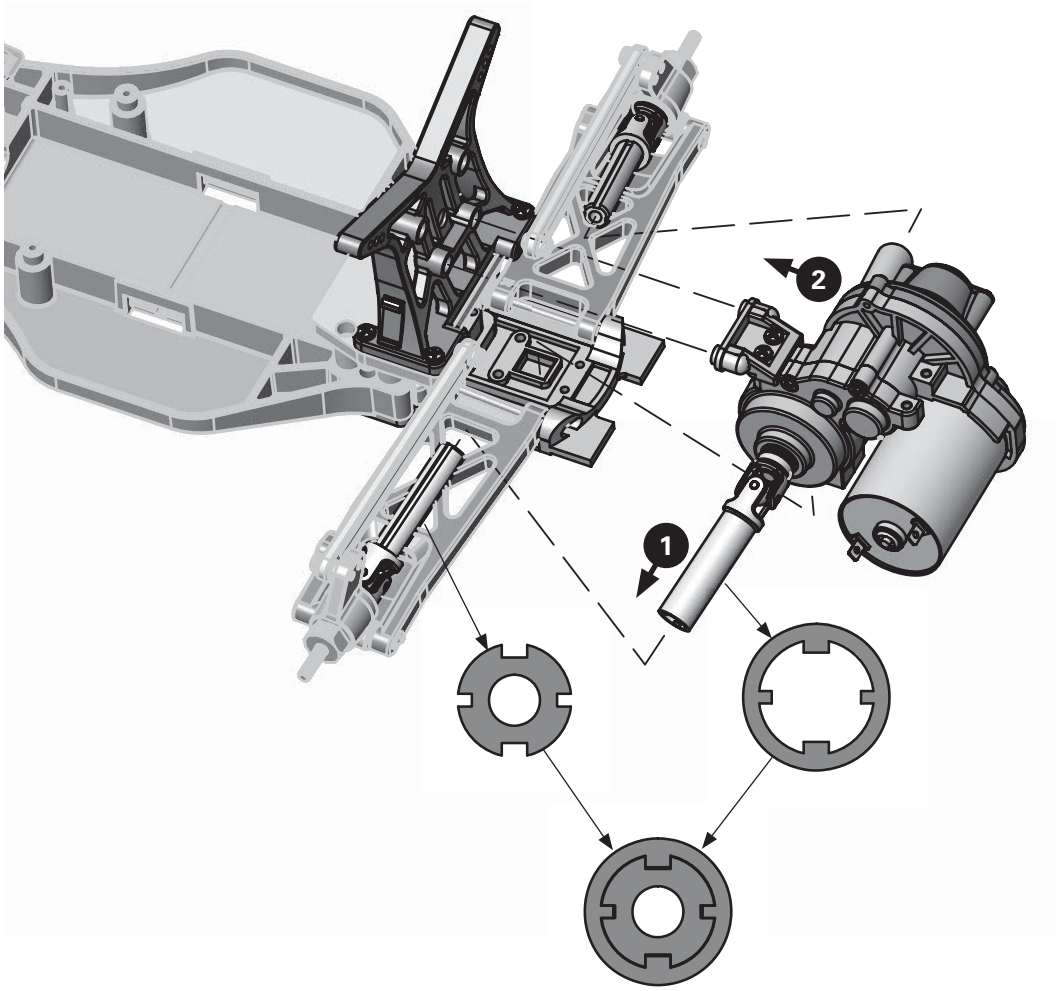

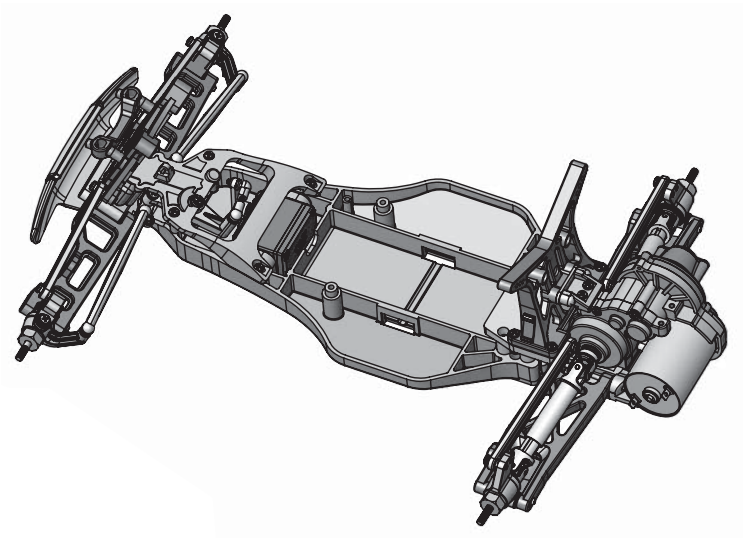

d16

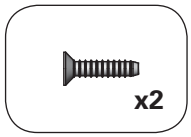

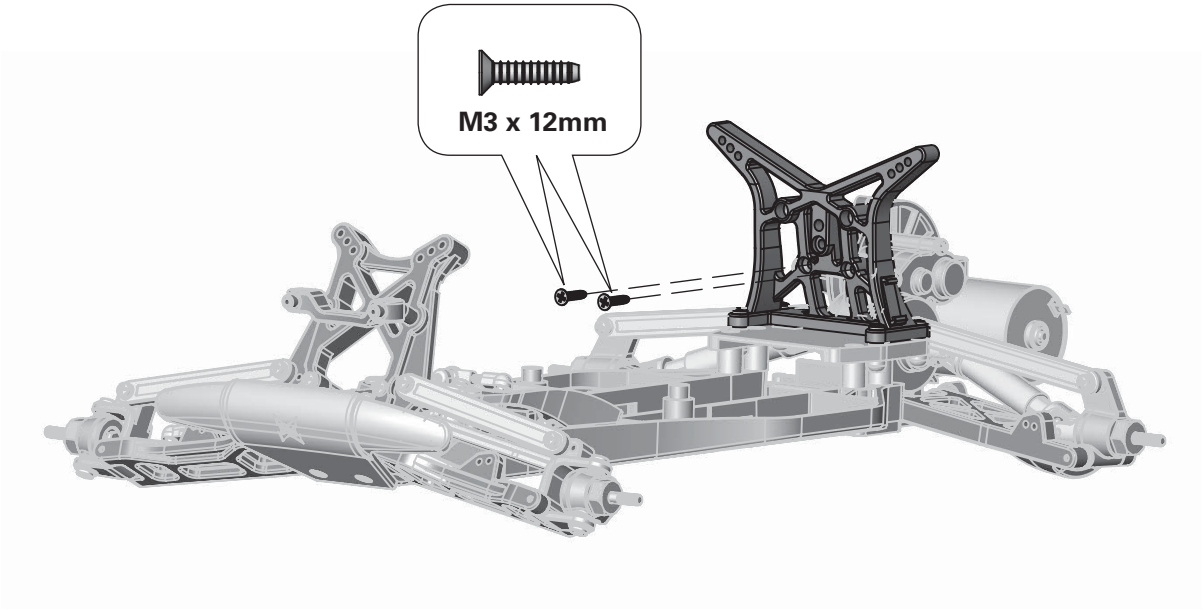

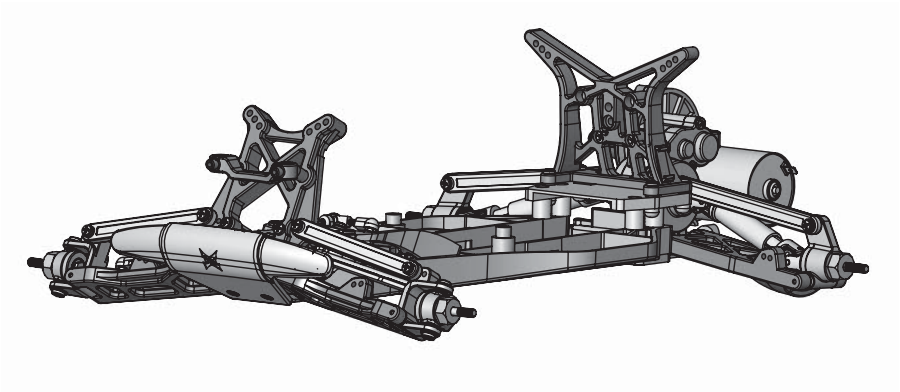

d17

x2

M3 x 12mm

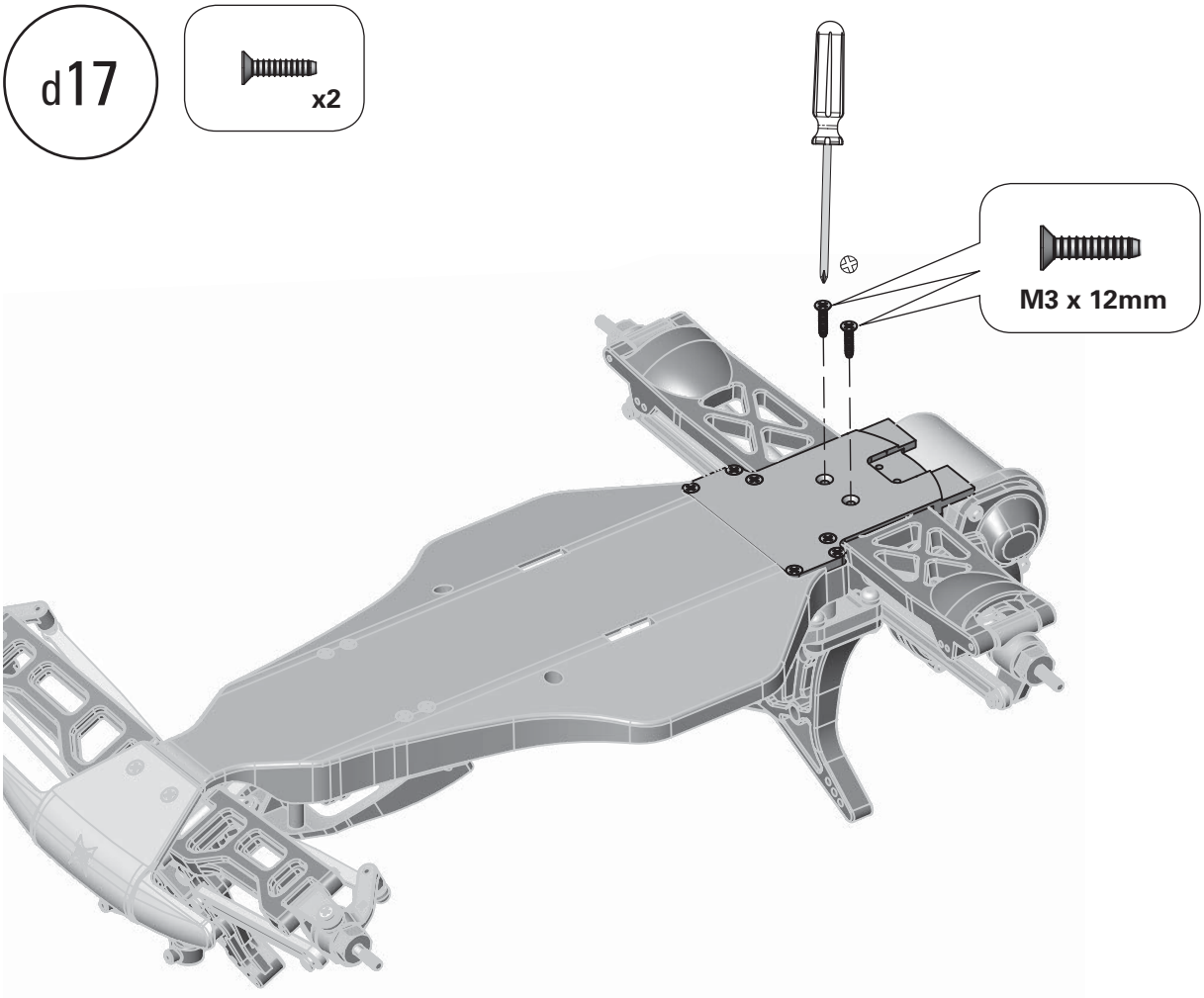

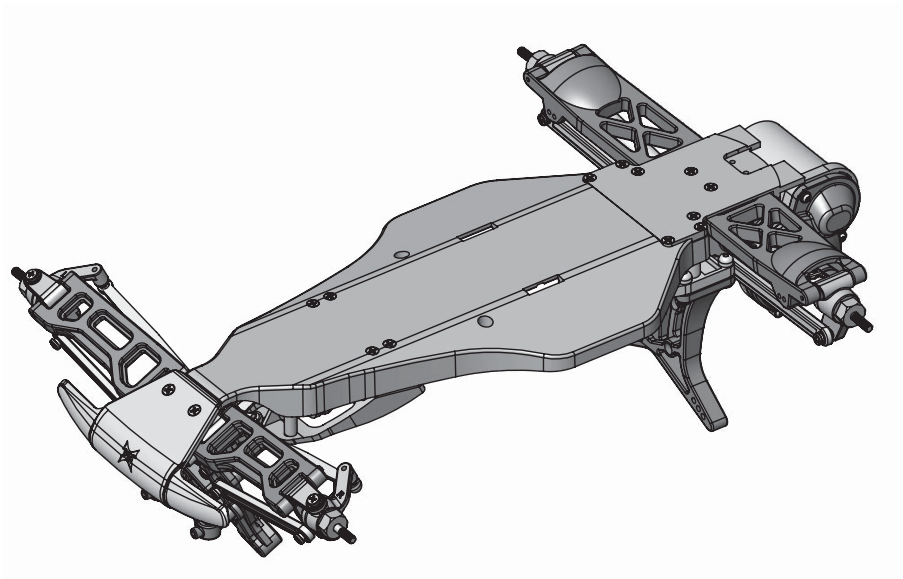

d18

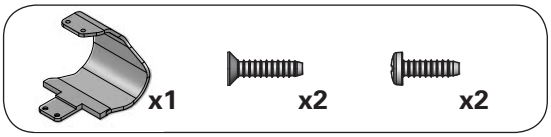

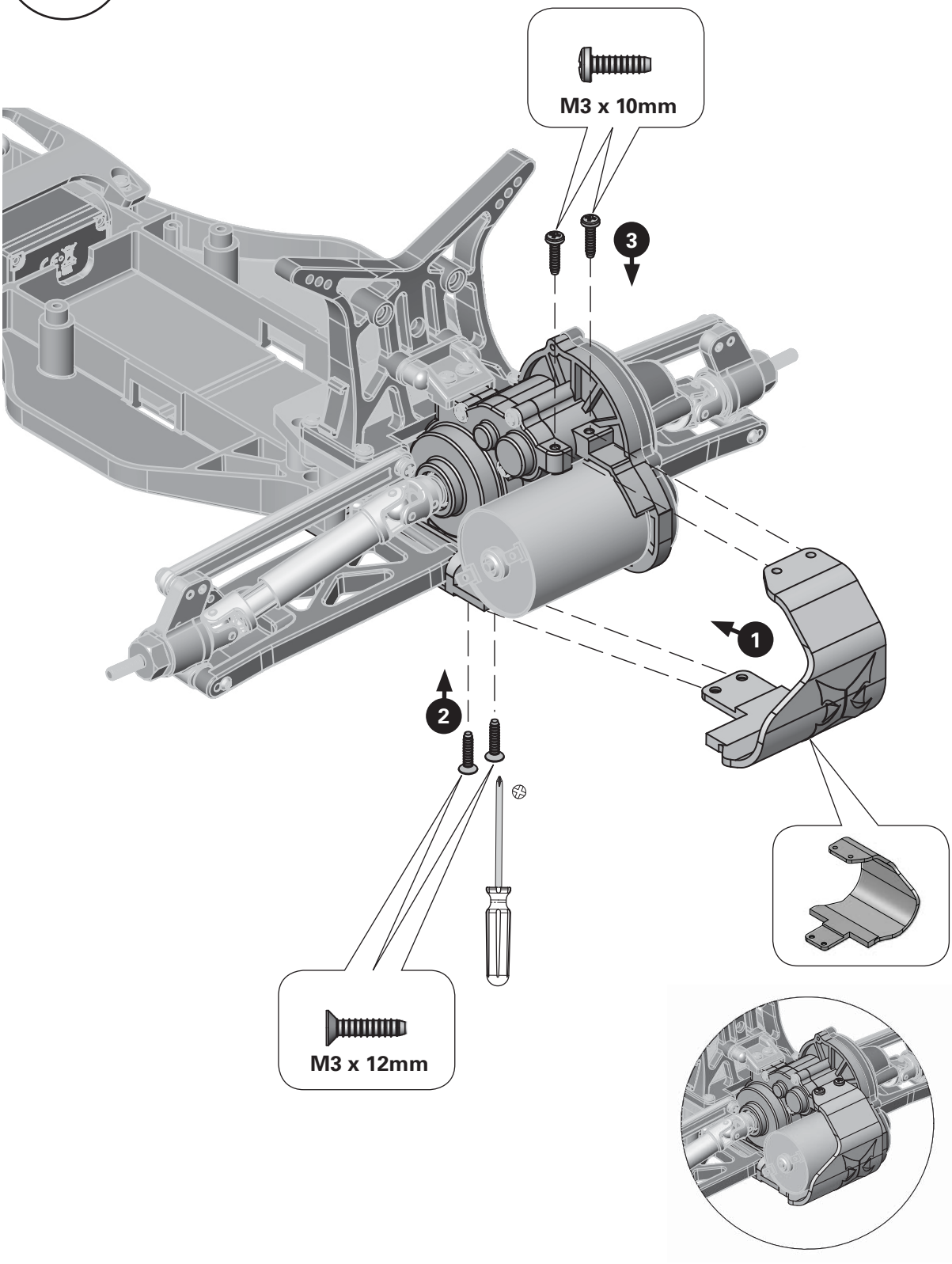

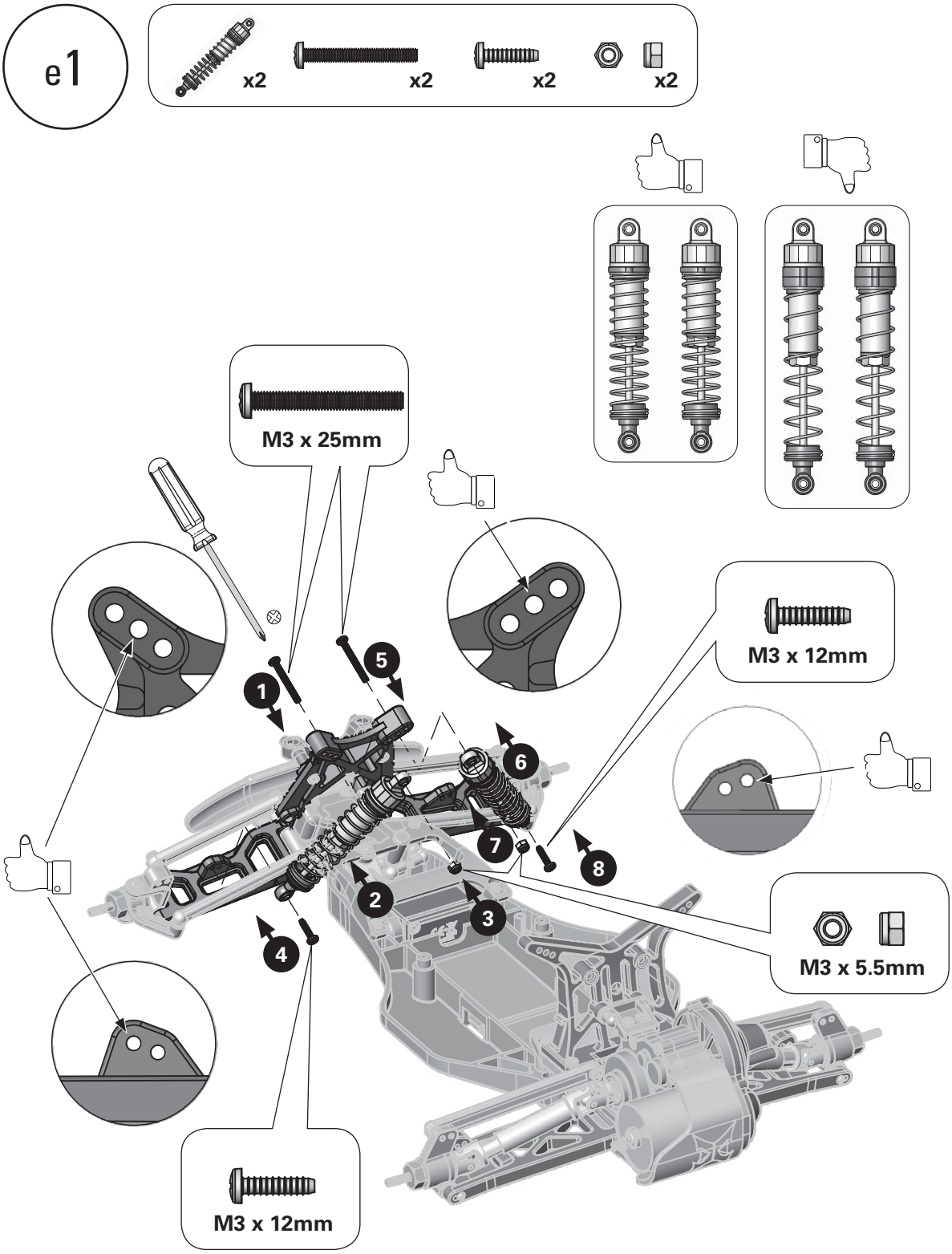
e1
x2
x2
x2
x2
M3 x 25mm
M3 x 12mm
M3 x 5.5mm
M3 x 12mm
1
2
3
4
5
6
7
8

e2

x2 x2 x2 x2

M3 x 5.5mm

M3 x 20mm

M3 x 20mm

M3 x 12mm

M3 x 12mm

f1

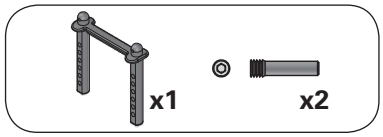

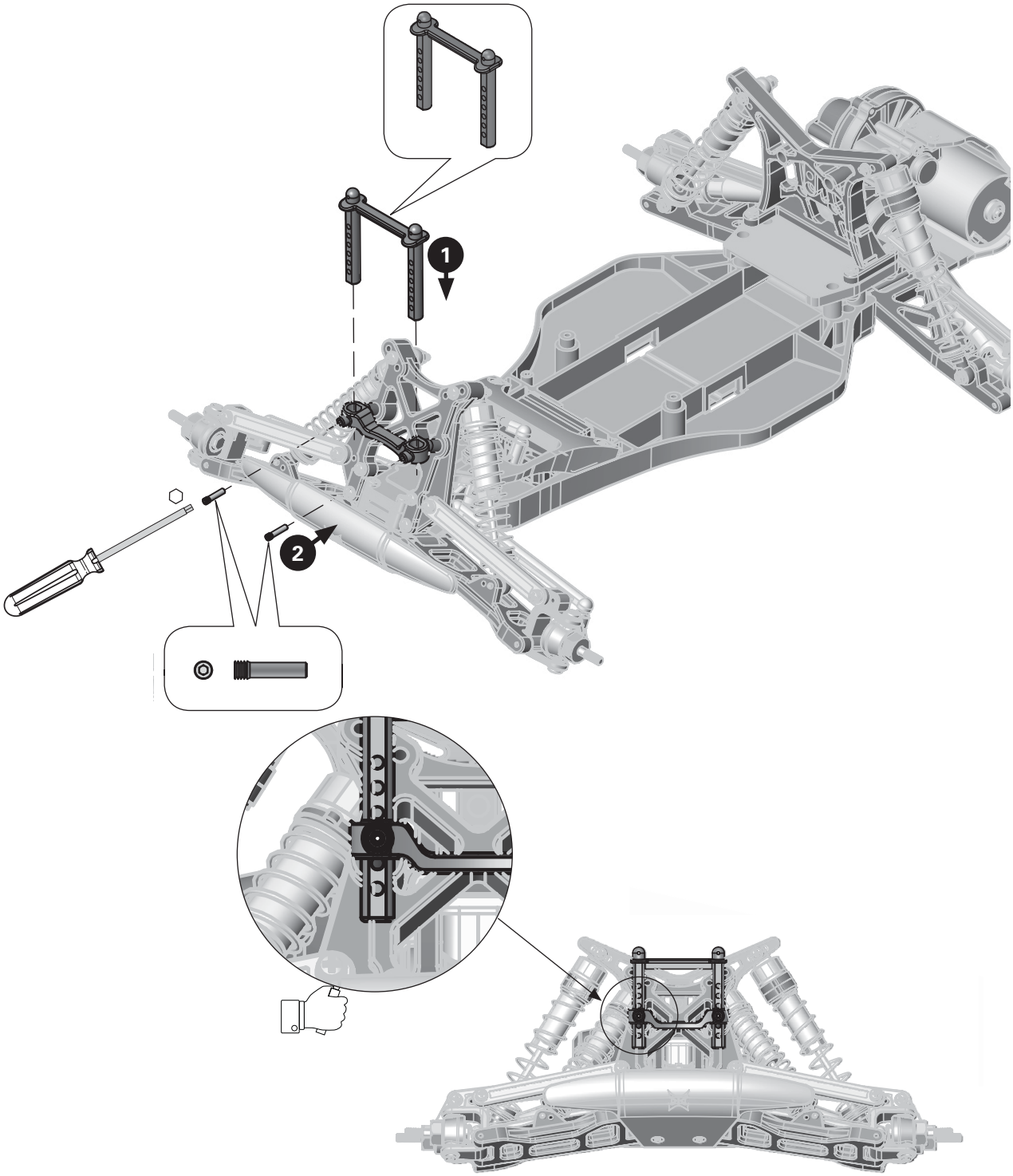

f2

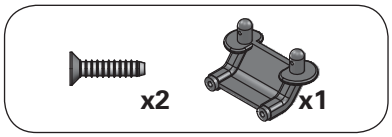

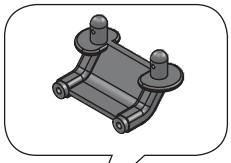

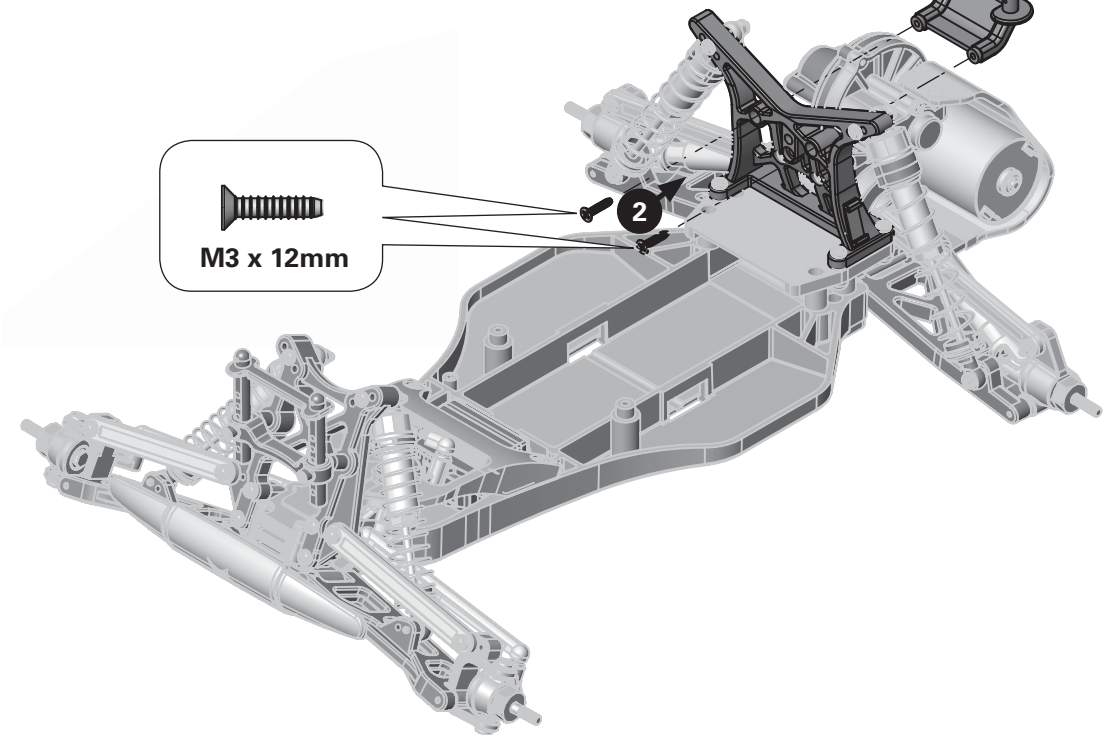

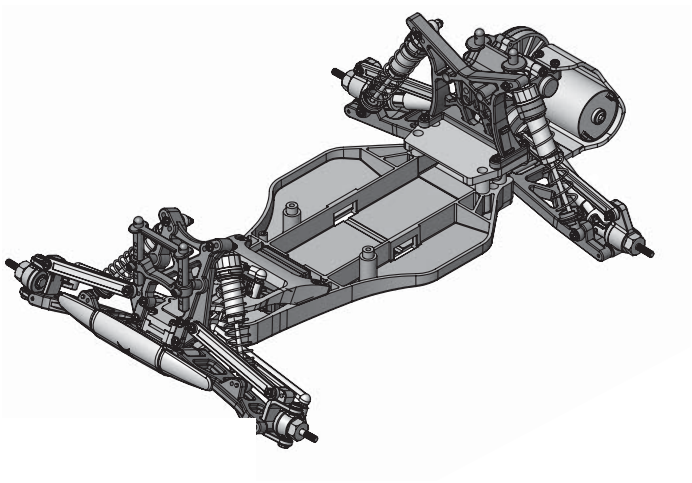

f3

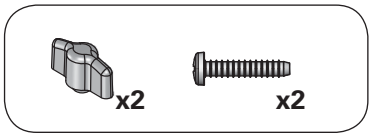

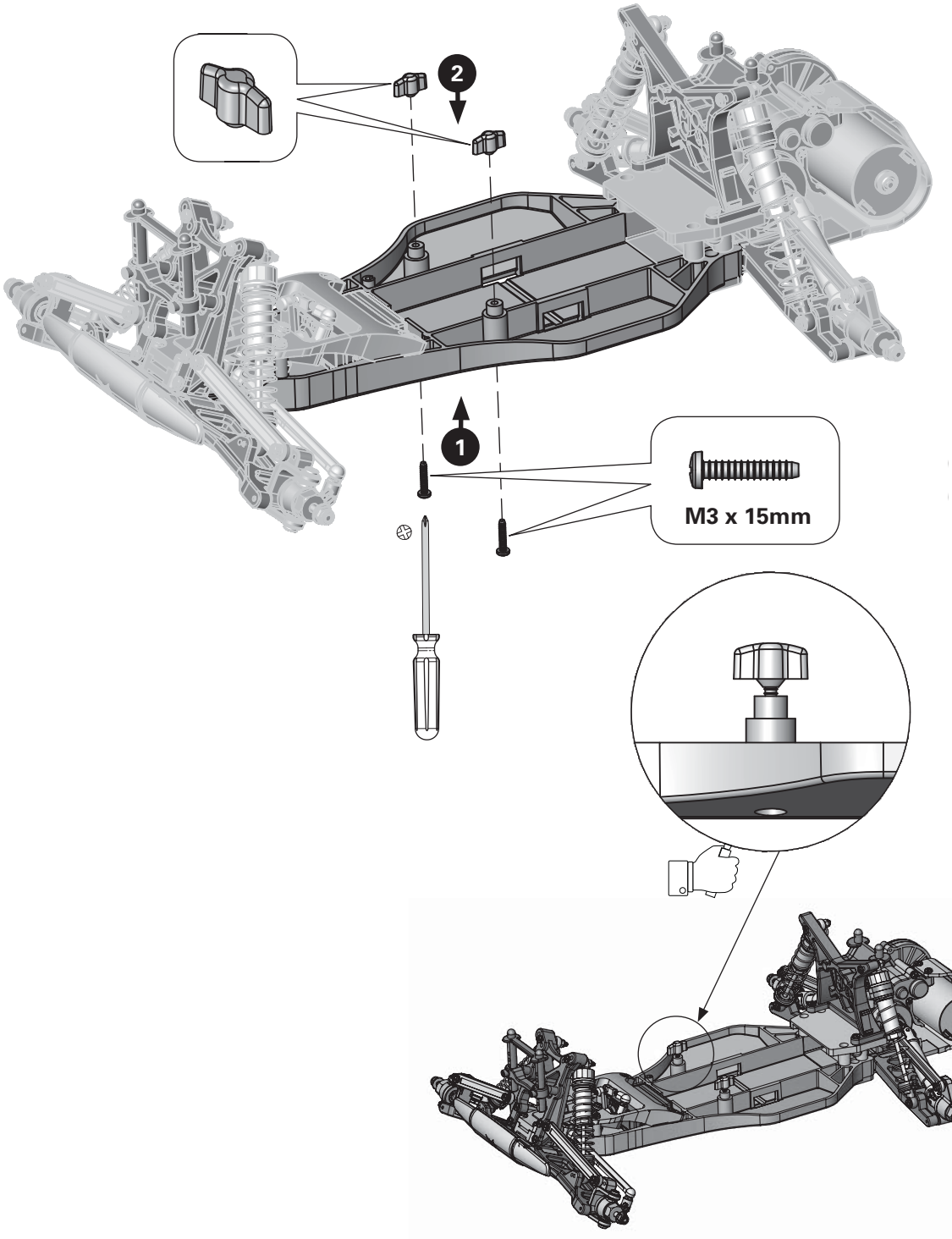

f4

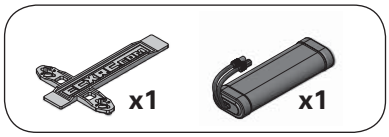

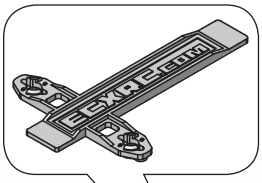

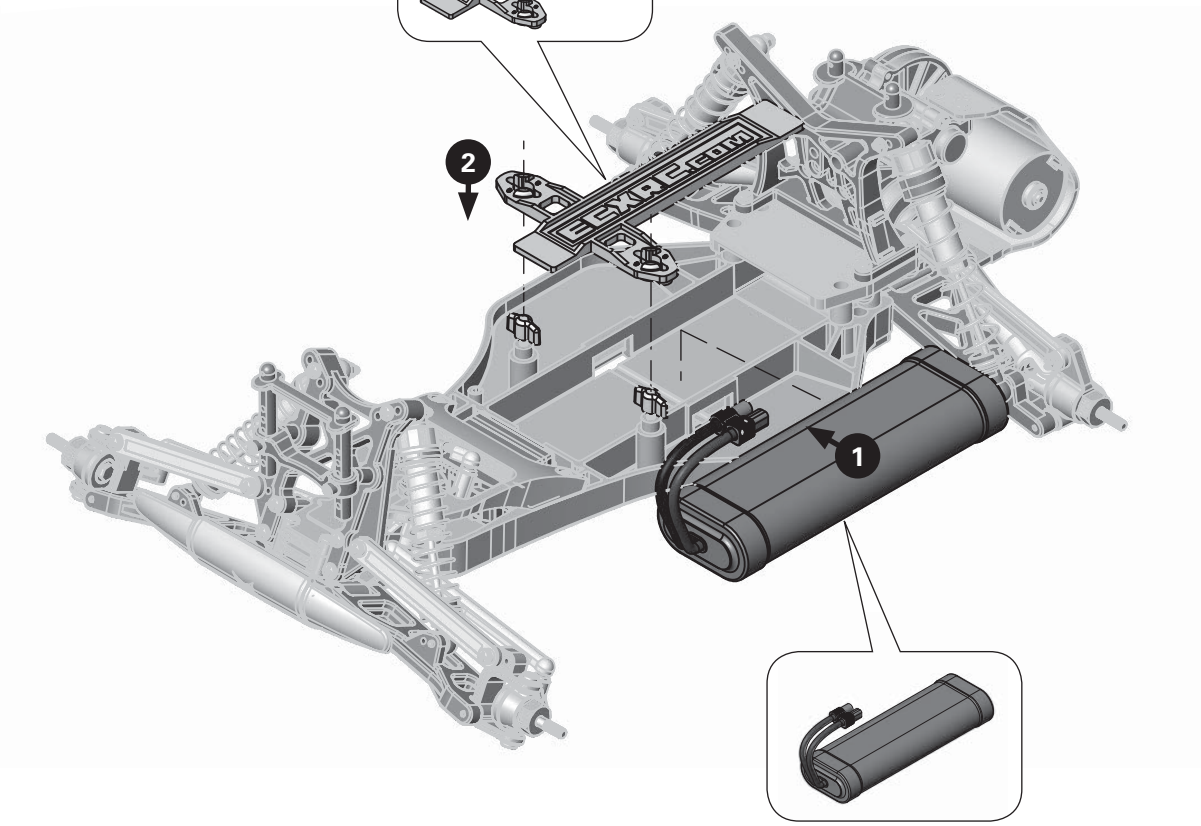

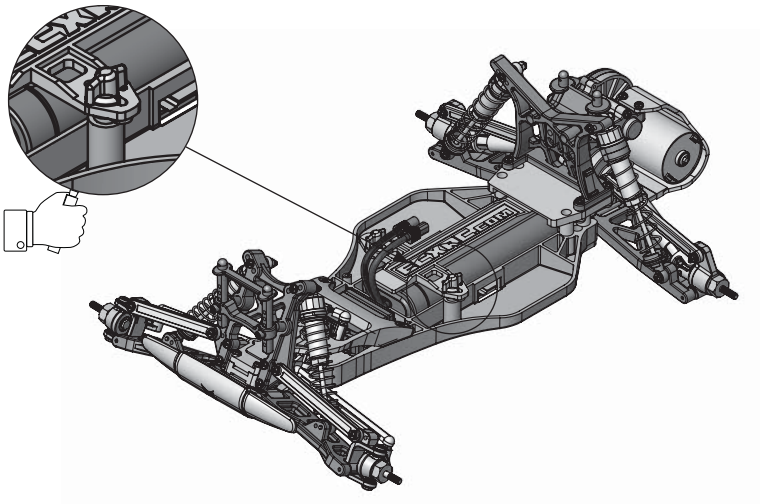

f5

x1 x1 x1

2

1

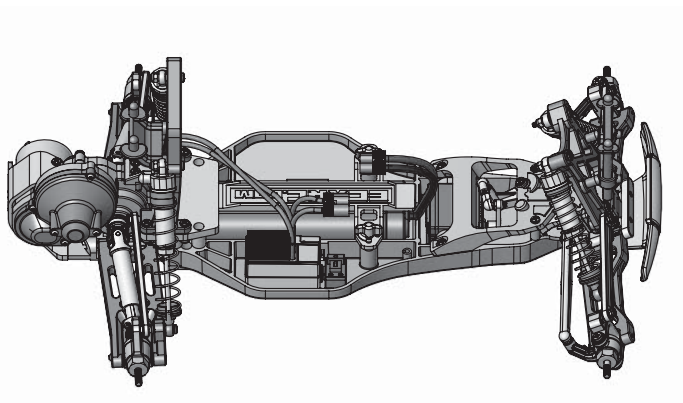

f6

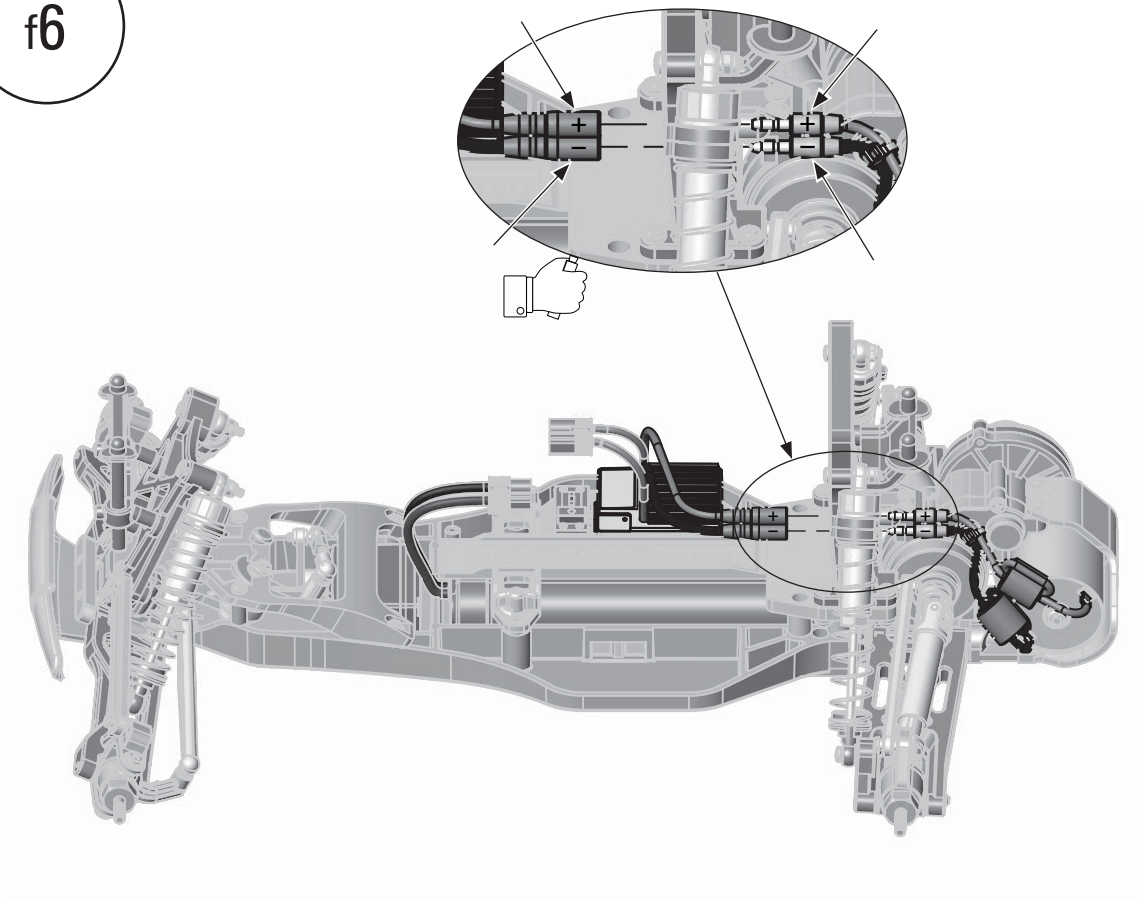

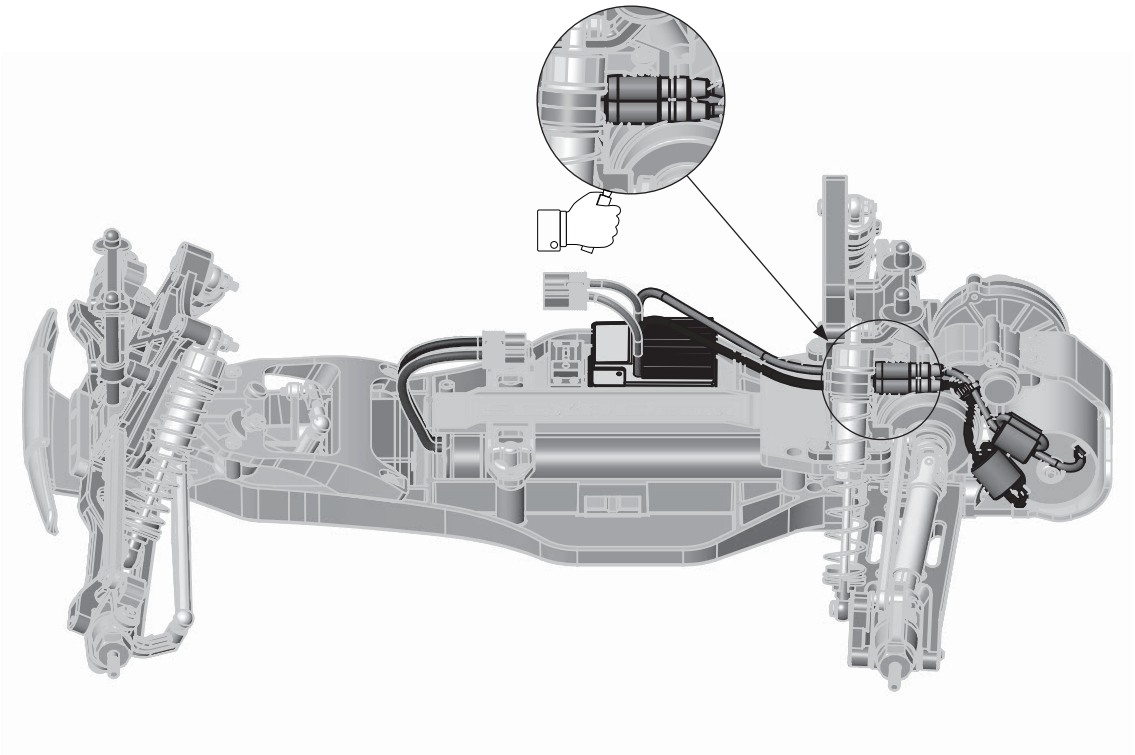

f7

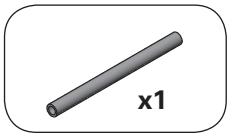

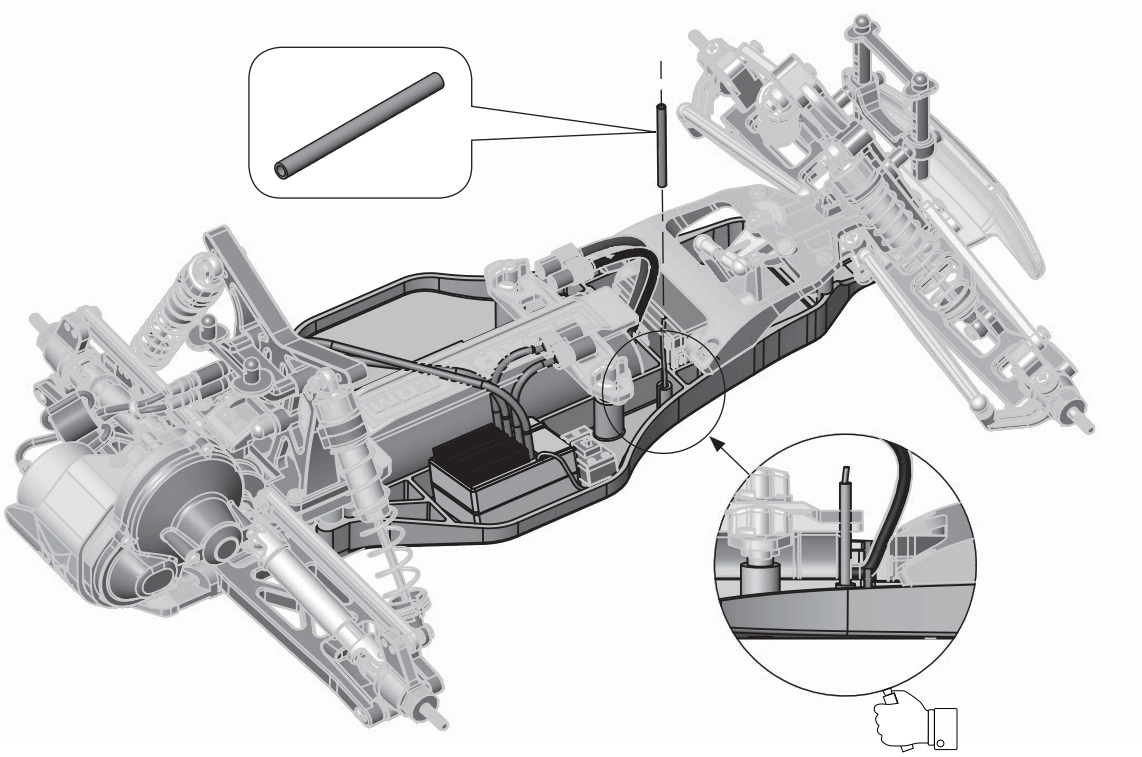

f8

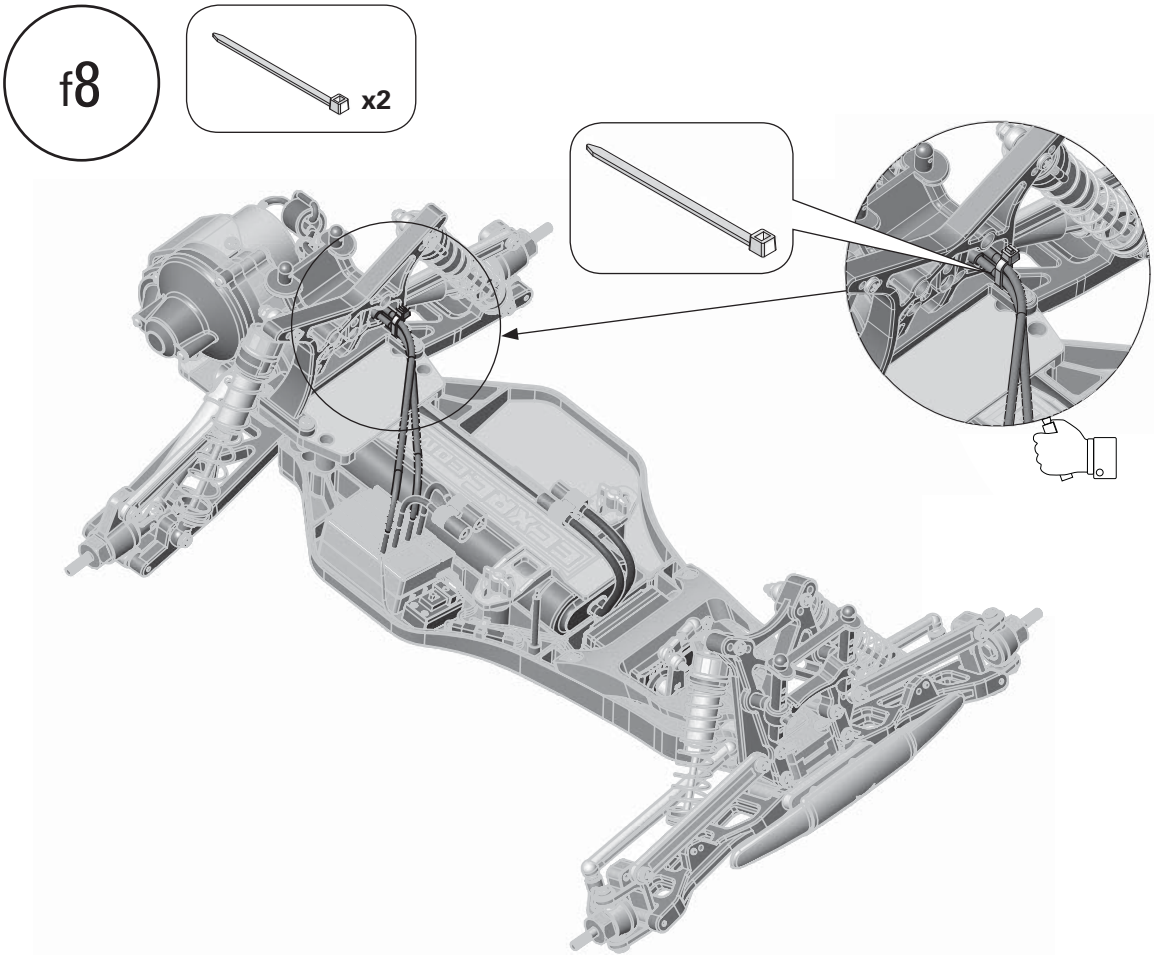

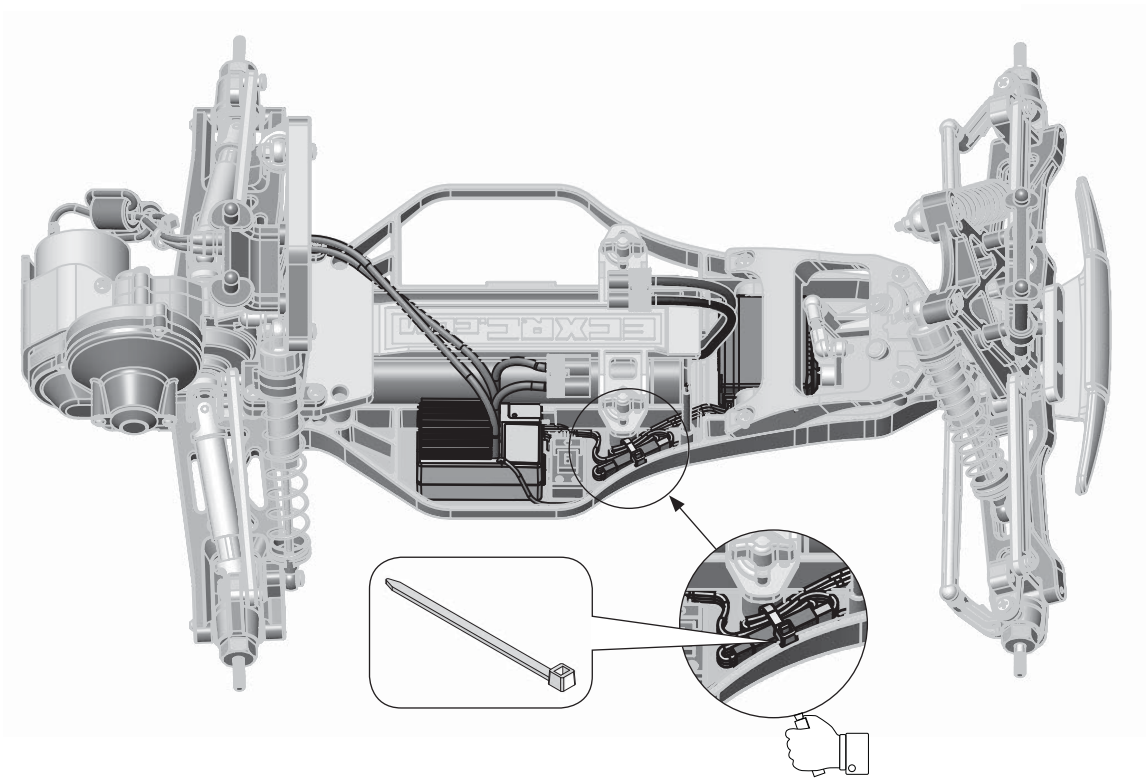

f9

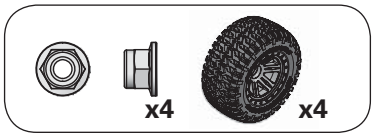

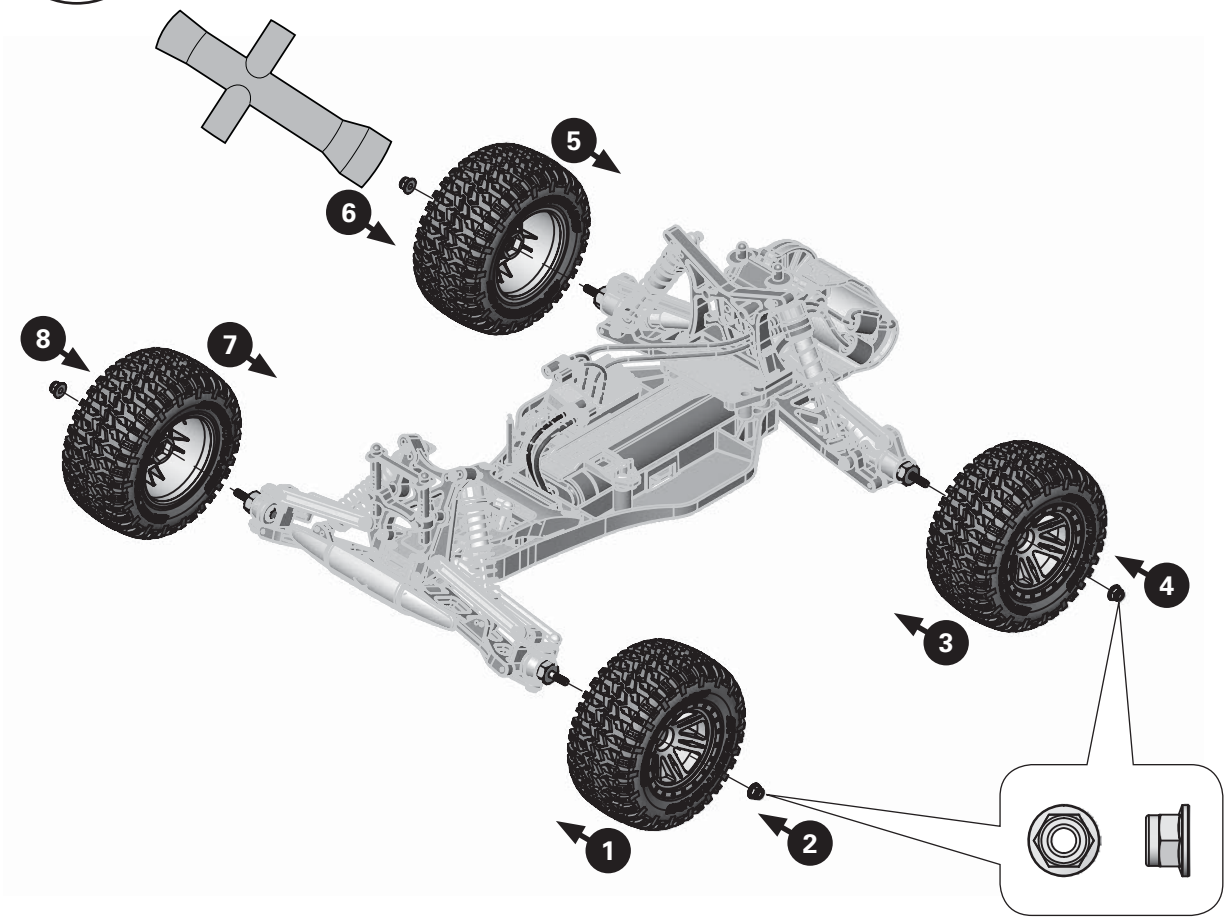

f10

x2

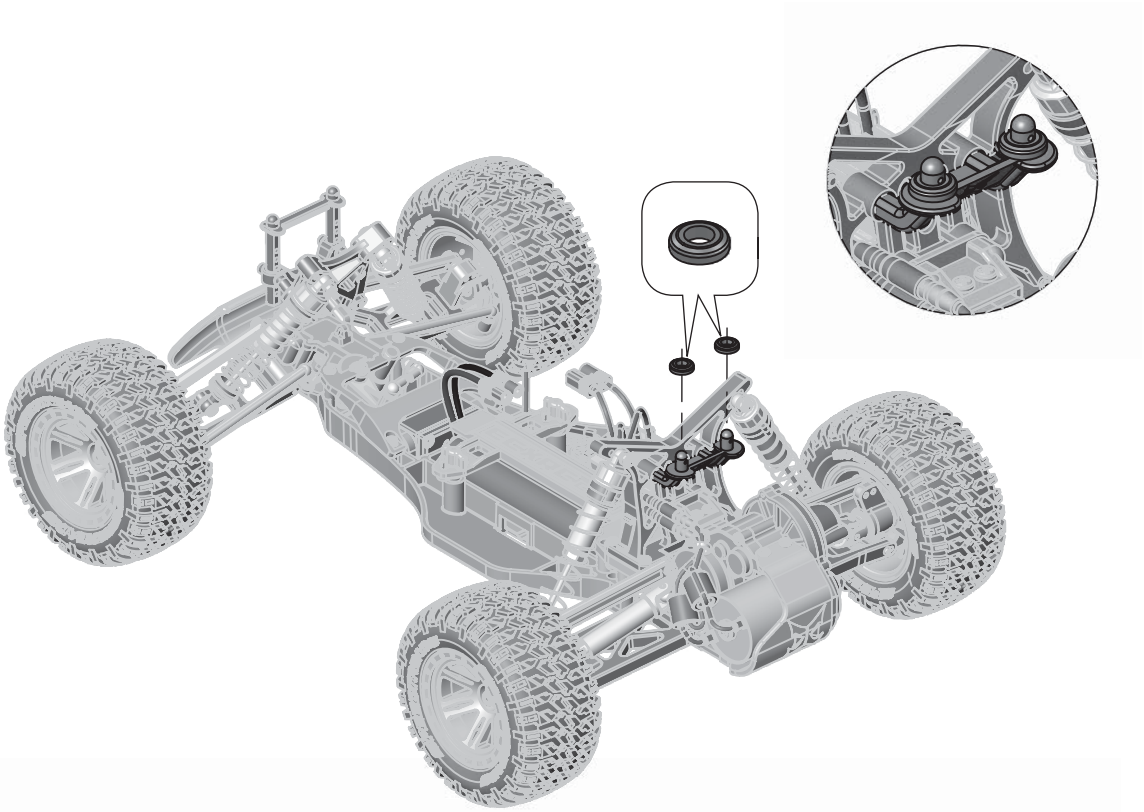

f11

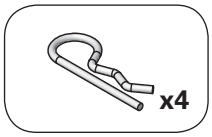

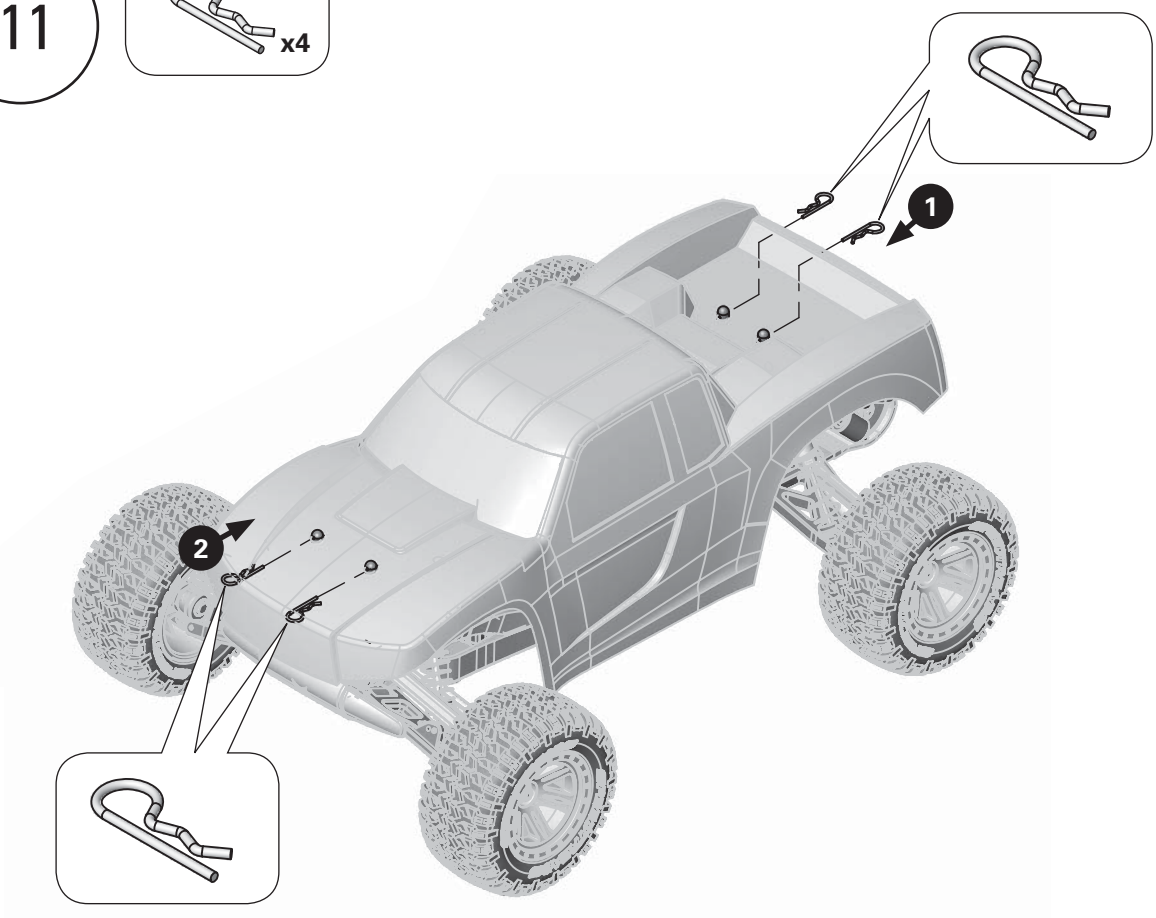

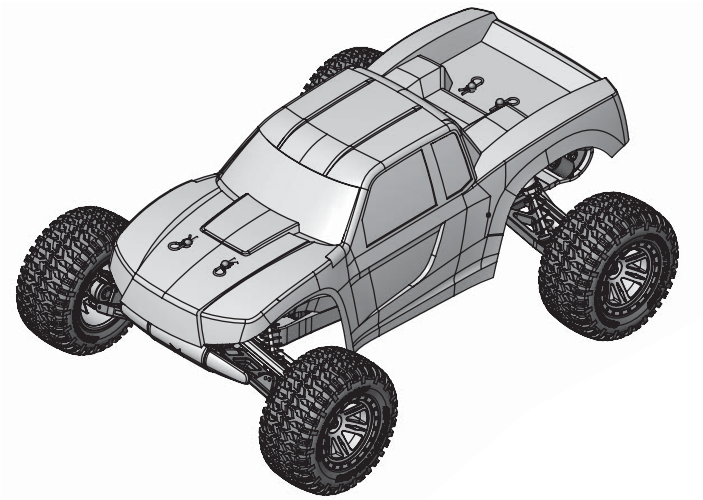

STEP 2: ASSEMBLARE L'AMP MONSTER TRUCK

Grazie per aver acquistato l'Amp Monster Truck nella versione kit. Il kit include 6 buste contrassegnate con lettere dalla A alla F. Ogni busta contiene ulteriori buste che sono contrassegnate con il numero del rispettivo step d'assemblaggio. Il kit contiene il numero corretto di componenti per costruire l'AMP Monster Truck.

Aprire la busta "Tools" (Atrezzi) per prima. Poi, aprire le buste con le componenti, una dopo l'altra. Seguire gli step d'assemblaggio seguendo la loro numerazione. Fare riferimento alla pagina 5–69 per gli step d'assemblaggio.

STEP 3: COLORAZIONE CARROZZERIA E APPLICAZIONE ADESIVI

1. Pulire l'interno della carrozzeria AMP MT con un po' di acqua e detersivo per piatti. Sciacquare bene la carrozzeria e asciugarla con uno straccio.

Consiglio: Non usare carta assorbente.

2. Colorare l'interno della carrozzeria AMP MT.
3. Una volta che il colore risulterà completamente asciutto, rimuovere la pellicola protettiva dall'esterno della carrozzeria.
4. Fare riferimento all'illustrazione riportata sotto per applicare i finestrini, la calandra, i fari e le luci posteriori. Applicare ulteriori adesivi secondo i vostri gusti alla carrozzeria AMP MT.

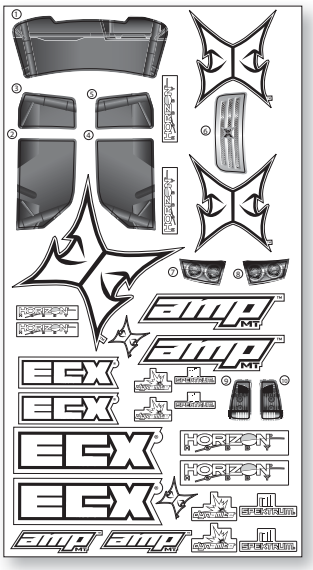

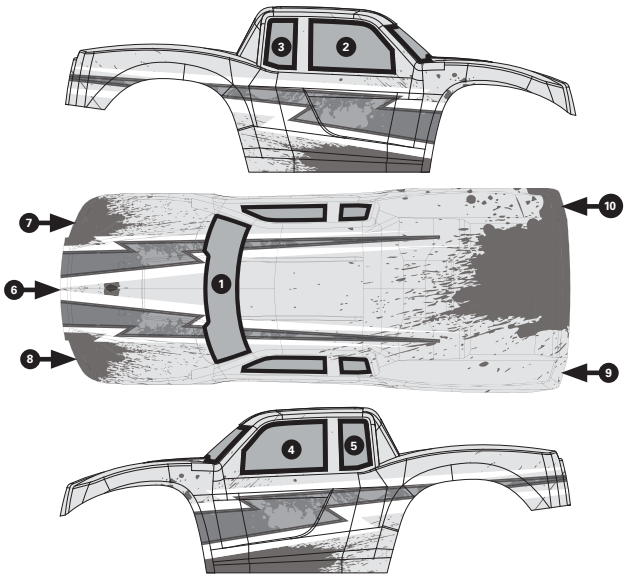

STEP 4: INSTALLARE LA BATTERIA DEL VEICOLO

Quando la batteria è carica, installarla nel telaio dell'AMP MT.

1. Connettere il connettore blu EC3 della batteria con il connettore blu EC3 dell'ESC. Potranno essere connessi in una direzione sola.
2. Installare la carrozzeria e fissarla con i quattro clip.

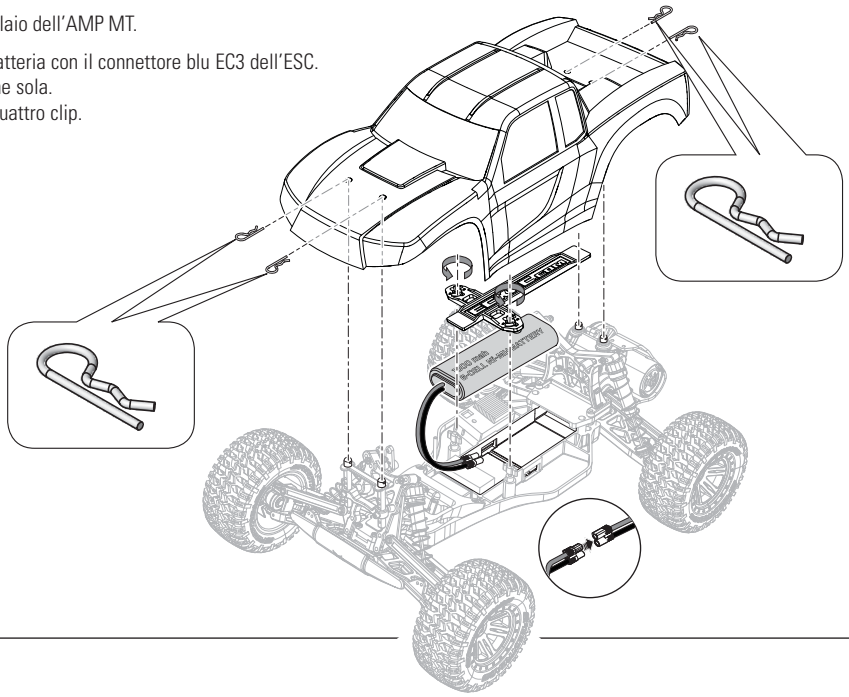

STEP 5: IMPOSTAZIONE DEL SISTEMA TRASMITTENTE

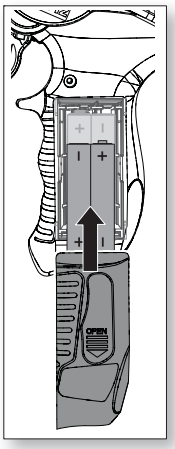

1. Togliere il coperchio del portapile dal trasmettitore.
2. Installare quattro batterie AA come illustrato.
3. Rimettere la copertura del compartimento batteria.
4. Controllare i comandi della trasmittente (vedi sotto).

La trasmittente e l'ESC sono connessi già da fabbrica. Se dovesse essere necessario rifare la connessione, seguire le istruzioni di **CONNESSIONE**.

ATTENZIONE: se si usano anche le batterie ricaricabili, si raccomanda di caricare solo queste. È pericoloso caricare le pile a secco perché potrebbero esplodere causando lesioni e/o danni.

ATTENZIONE: se le batterie vengono sostituite con tipi non adatti, potrebbero esplodere. Le batterie si devono smaltire nel modo corretto secondo le disposizioni locali.

CONNESSIONE (BINDING)

1. Spegnere il ESC / ricevitore e il trasmettitore.
2. Collegare una batteria completamente carica a ESC / ricevitore.
3. Accendere il ESC / ricevitore e verificare che il LED lampeggi lentamente.
4. Inserire il connettore bind e il LED di conferma inizia a lampeggiare rapidamente.
5. Attiva il trasmettitore.
6. Bind è completo quando il LED diventa fisso.

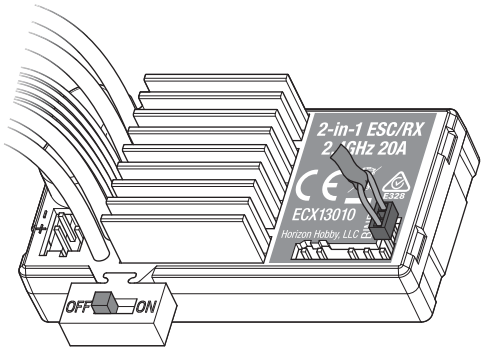

CONTROLLI DEL TRASMETTITORE

Indicatore livello batteria

LED rosso e verde accesi: la tensione è buona (superiore ai 4 V)

Solo LED rosso acceso: la tensione della batteria è troppo bassa (inferiore ai 4 V). Sostituire le batterie del trasmettitore

Riduttore di corsa del motore

Regola la corsa massima adatta per quel modello

Corsa dello sterzo

Regola la quantità di sterzo in relazione al movimento del volantino

Trim del motore

Regola il punto neutro del regolatore elettronico di velocità (ESC)

Trim dello sterzo

La sua regolazione permette di centrare lo sterzo quando il volantino è al centro

Interruttore Reverse

FULL ST TH LOW
REV ◄► NOR REV ◄► NOR

Permette di cambiare la direzione dello sterzo (ST) e del motore (TH). (Le impostazioni di default sono per entrambi "NOR")

Interruttore di accensione

Accende e spegne il trasmettitore

ON OFF

Volantino per lo sterzo

Controllo dello sterzo a destra o a sinistra con l'interruttore ST su NOR. (Vedi interruttore Reverse)

Grilletto per il motore

Controlla la potenza del motore per la marcia avanti e indietro. (Vedi interruttore TH Reverse)

Marcia indietro (con interruttore TH su NOR)

Stop

Marcia avanti (con interruttore TH su NOR)

STEP 6: GUIDARE

1 Accendere il trasmettitore.

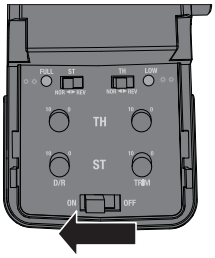

2 Accendere l'ESC.

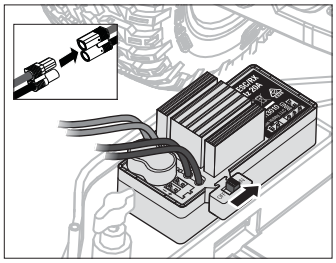

3 Guidare!

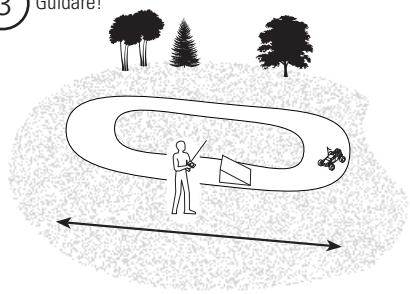

QUANDO AVETE TERMINATO

1 Spegnere l'ESC.

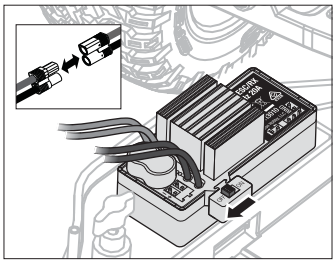

2 Spegnere il trasmettitore.

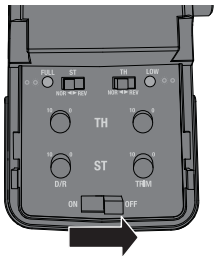

3 Togliere la batteria dal veicolo e ricaricarla.

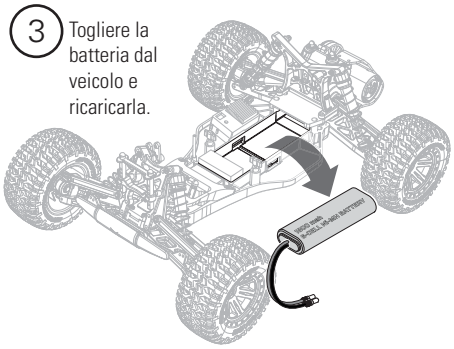

REGOLATORE ELETTRONICO DI VELOCITÀ (ESC)

Collegamenti

1. Collegare il filo ROSSO (+) dell'ESC al filo ROSSO (+) del motore.
2. Collegare il filo NERO (-) dell'ESC al filo NERO (-) del motore.

AVVISO: quando si termina di usare il veicolo, bisogna SEMPRE scollegare la batteria dall'ESC. L'interruttore dell'ESC controlla solo l'alimentazione della ricevente e dei servocomandi; perciò l'ESC continuerebbe ad assorbire corrente dalla batteria portandola ad una sovra scarica dannosa.

Calibrazione

Per avere un funzionamento corretto dell'ESC, bisogna calibrarlo con i comandi della trasmittente.

1. Spegnere l'ESC.
2. Accertarsi che la trasmittente sia accesa, che il motore non sia invertito, che il trim del motore sia al punto neutro e che la corsa del comando motore sia al 100%.
3. Accendere l'ESC mantenendo il comando motore al punto neutro.
4. Dopo 3 secondi l'ESC calibra automaticamente l'escursione del comando motore.
5. Quando l'ESC è pronto, emette un beep lungo.

GUIDA ALLA RISOLUZIONE DEI PROBLEMI

Problema	Possibili cause	Soluzione
Breve durata della carica	• Batteria difettosa o non caricata • Motore sporco	• Verificare/caricare la batteria • Verificare/pulire
Risposta lenta	• Motore sporco • Impedimenti nella trasmissione • La batteria non è carica	• Verificare/pulire • Pulire/sistemare • Sostituire/ricaricare
Controlli invertiti	• ST.REV oppure TH.REV	• Cambiare la posizione dell'interruttore
Motore/ESC surriscaldati	• Ingranaggi con passo troppo lungo	• Montare un pignone più piccolo sul motore
Non funziona nulla	• Trasmettitore con batteria scarica • Trasmettitore spento • ESC spento • Batteria del veicolo scarica • Gli interruttori rotanti per l'impostazione del dual rate (D/R) dello sterzo e/o del motore sono a zero	• Sostituire/ricaricare • Accendere • Accendere • Sostituire/ricaricare • Impostare l'interruttore rotante per il dual rate (D/R) dello sterzo e/o del motore a 10
Portata scarsa	• Batteria del trasmettitore quasi scarica • Antenna ricevitore danneggiata	• Sostituire/ricaricare • Controllare/riparare/sostituire
Il sistema non si connette	• Trasmettitore e ricevitore troppo vicini tra di loro • Trasmettitore e ricevitore troppo vicini a grosse masse metalliche (auto, ecc.) • Il trim del motore sulla trasmittente non è centrato • Trasmettitore posto accidentalmente in modo "bind" così il ricevitore ha perso la connessione	• Allontanare il trasmettitore a 1 - 3 metri dal ricevitore • Allontanarsi dalle masse metalliche • Impostare il trim del motore sulla trasmittente a zero. Spegnere e accendere la trasmittente e il veicolo • Rifare il "bind" fra trasmettitore e ricevitore
Il ricevitore va in failsafe a breve distanza dal trasmettitore	• Verificare che l'antenna del ricevitore non sia tagliata o danneggiata	• Assicurare che l'antenna si trovi nel suo tubo • Contattare il supporto Horizon
Il ricevitore smette di rispondere durante l'utilizzo	• Batteria quasi scarica • Fili e connettori staccati o danneggiati tra batteria e ricevitore	• Caricare completamente la batteria • Controllare fili e connessioni ed eventualmente riparare o sostituire
Il ricevitore e il trasmettitore non sono connessi	• Trasmettitore posto accidentalmente in modo "bind"	• Rifare il "bind" fra trasmettitore e ricevitore
Il veicolo si muove in avanti e indietro senza alcun comando da parte dell'utente	• Il trim del motore sulla trasmittente non è centrato	• Impostare il trim del motore per settare un punto neutrale
La macchina non va dritta	• Il trim dello sterzo sulla trasmittente non è centrato	• Impostare il trim dello sterzo in modo che il veicolo vada dritto
Il veicolo non sterza o sterza poco	• Il dual rate (D/R) dello sterzo non è impostato bene • Il servocomando non funziona	• Impostare l'interruttore rotante del dual rate (D/R) dello sterzo sulla trasmittente alla corsa desiderata • Contattare l'assistenza tecnica Horizon Hobby
Il motore non funziona o funziona poco	• Il dual rate (D/R) del motore non è impostato bene • L'ESC non funziona • Il motore non funziona	• Impostare l'interruttore rotante del dual rate (D/R) del motore sulla trasmittente alla corsa desiderata • Contattare l'assistenza tecnica Horizon Hobby • Contattare l'assistenza tecnica Horizon Hobby
Si sente un rumore (click) nell'area della trasmissione	• Sporco o altro materiale sono entrati nella corona • Il motore si è allontanato dalla corona	• Togliere la copertura dell'ingranaggio e inspezionarlo. Se necessario, sostituire l'ingranaggio • Impostare meglio l'innesto del gruppo ingranaggi

PERIODO DI GARANZIA

Periodo di garanzia
Garanzia esclusiva - Horizon Hobby, LLC (Horizon) garantisce che il prodotto acquistato (il "Prodotto") sarà privo di difetti relativi ai materiali e di eventuali errori di montaggio alla data di acquisto. Il periodo di garanzia è conforme alle disposizioni legali del paese nel quale il prodotto è stato acquistato. Tale periodo di garanzia ammonta a 6 mesi e si estende ad altri 18 mesi dopo tale termine.

Limiti della garanzia
(a) La garanzia è limitata all'acquirente originale (Acquirente) e non è cedibile a terzi. L'acquirente ha il diritto a far riparare o a far sostituire la merce durante il periodo di questa garanzia. La garanzia copre solo quei prodotti acquistati presso un rivenditore autorizzato Horizon. Altre transazioni di terze parti non sono coperte da questa garanzia. La prova di acquisto è necessaria per far valere il diritto di garanzia. Inoltre, Horizon si riserva il diritto di cambiare o modificare i termini di questa garanzia senza alcun preavviso e di escludere tutte le altre garanzie già esistenti.

(b) Horizon non si assume alcuna garanzia per la disponibilità del prodotto, per l'adeguatezza o l'idoneità del prodotto a particolari previsti dall'utente. È sola responsabilità dell'acquirente il fatto di verificare se il prodotto è adatto agli scopi da lui previsti.

(c) Richiesta dell'acquirente – spetta soltanto a Horizon, a propria discrezione riparare o sostituire qualsiasi prodotto considerato difettoso e che rientra nei termini di garanzia. Queste sono le uniche rivalse a cui l'acquirente si può appellare, se un prodotto è difettoso.

Horizon si riserva il diritto di controllare qualsiasi componente utilizzato che viene coinvolto nella rivalsa di garanzia. Le decisioni relative alla sostituzione o alla riparazione sono a discrezione di Horizon. Questa garanzia non copre dei danni superficiali o danni per cause di forza maggiore, uso errato del prodotto, un utilizzo che viola qualsiasi legge, regolamentazione o disposizione applicabile, negligenza, uso ai fini commerciali, o una qualsiasi modifica a qualsiasi parte del prodotto.

Questa garanzia non copre danni dovuti ad un'installazione errata, ad un funzionamento errato, ad una manutenzione o un tentativo di riparazione non idonei a cura di soggetti diversi da Horizon. La restituzione del prodotto a cura dell'acquirente, o da un suo rappresentante, deve essere approvata per iscritto dalla Horizon.

Limiti di danno
Horizon non si riterrà responsabile per danni speciali, diretti, indiretti o consequenziali; perdita di profitto o di produzione; perdita commerciale connessa al prodotto, indipendentemente dal fatto che la richiesta si basa su un contratto o sulla garanzia. Inoltre la responsabilità di Horizon non supera mai in nessun caso il prezzo di acquisto del prodotto per il quale si chiede la responsabilità. Horizon non ha alcun controllo sul montaggio, sull'utilizzo o sulla manutenzione del prodotto o di combinazioni di vari prodotti. Quindi Horizon non accetta nessuna responsabilità per danni o lesioni derivanti da tali circostanze. Con l'utilizzo e il montaggio del prodotto l'utente acconsente a tutte le condizioni, limitazioni e riserve di garanzia citate in questa sede.

Qualora l'utente non fosse pronto ad assumersi tale responsabilità associata all'uso del prodotto, si suggerisce di restituire il prodotto intatto, mai usato e immediatamente presso il venditore.

Indicazioni di sicurezza
Questo è un prodotto sofisticato di hobbistica e non è un giocattolo. Esso deve essere manipolato con cautela, con giudizio e richiede delle conoscenze basilari di meccanica e delle facoltà mentali di base. Se il prodotto non verrà manipolato in maniera sicura e responsabile potrebbero risultare delle lesioni, dei gravi danni a persone, al prodotto o all'ambiente circostante. Questo prodotto non è concepito per essere usato dai bambini senza una diretta supervisione di un adulto. Il manuale del prodotto contiene le istruzioni di sicurezza, di funzionamento e di manutenzione del prodotto stesso. È fondamentale leggere e seguire tutte le istruzioni e le avvertenze nel manuale prima di mettere in funzione il prodotto. Solo così si eviterà un utilizzo errato e si preverranno incidenti, lesioni o danni.

Domande, assistenza e riparazioni
Il vostro negozio locale e/o luogo di acquisto non possono fornire garanzie di assistenza o riparazione senza previo colloquio con Horizon. Questo vale anche per le riparazioni in garanzia. Quindi in tale casi bisogna interpellare un rivenditore, che si metterà in contatto subito con Horizon per prendere una decisione che vi possa aiutare nel più breve tempo possibile.

Manutenzione e riparazione
Se il prodotto deve essere ispezionato o riparato, si prega di rivolgersi ad un rivenditore specializzato o direttamente ad Horizon. Il prodotto deve essere imballato con cura. Bisogna far notare che i box originali solitamente non sono adatti per effettuare una spedizione senza subire alcun danno. Bisogna effettuare una spedizione via corriere che fornisce una tracciabilità e un'assicurazione, in quanto Horizon non si assume alcuna responsabilità in relazione alla spedizione del prodotto. Inserire il prodotto in una busta assieme ad una descrizione dettagliata degli errori e ad una lista di tutti i singoli componenti spediti. Inoltre abbiamo bisogno di un indirizzo completo, di un numero di telefono per chiedere ulteriori domande e di un indirizzo e-mail.

Garanzia e riparazione
Le richieste in garanzia verranno elaborate solo se è presente una prova d'acquisto in originale proveniente da un rivenditore specializzato autorizzato, nella quale è ben visibile la data di acquisto. Se la garanzia viene confermata, allora il prodotto verrà riparato o sostituito. Questa decisione spetta esclusivamente a Horizon Hobby.

Riparazioni a pagamento
Se bisogna effettuare una riparazione a pagamento, effettueremo un preventivo che verrà inoltrato al vostro rivenditore. La riparazione verrà effettuata dopo l'autorizzazione da parte del vostro rivenditore. La somma per la riparazione dovrà essere pagata al vostro rivenditore. Le riparazioni a pagamento avranno un costo minimo di 30 minuti di lavoro e in fattura includeranno le spese di restituzione. Qualsiasi riparazione non pagata e non richiesta entro 90 giorni verrà considerata abbandonata e verrà gestita di conseguenza.

⚠ ATTENZIONE: Le riparazioni a pagamento sono disponibili solo sull'elettronica e sui motori. Le riparazioni a livello meccanico, soprattutto per gli elicotteri e le vetture RC, sono molto costose e devono essere effettuate autonomamente dall'acquirente.

10/15

GARANZIA E ASSISTENZA INFORMAZIONI PER I CONTATTI

Stato in cui il prodotto è stato acquistato	Horizon Hobby	Indirizzo Telefono	Indirizzo
Unione Europea	Horizon Technischer Service Sales: Horizon Hobby GmbH	service@horizonhobby.eu +49 (0) 4121 2655 100	Hanskampring 9 D 22885 Barsbüttel, Germany

CE **Dichiarazione di conformità EU:** Horizon Hobby, LLC con la presente dichiara che il prodotto è conforme ai requisiti essenziali e ad altre disposizioni rilevanti del RED, EMC e direttiva LVD.

Una copia della dichiarazione di conformità per l'Unione Europea è disponibile a: http://www.horizonhobby.com/content/support-render-compliance.

Smaltimento all'interno dell'Unione Europea
Questo prodotto non deve essere smaltito assieme ai rifiuti domestici. Invece è responsabilità dell'utente lo smaltimento di tali rifiuti, che devono essere portati in un centro di raccolta designato per il riciclaggio di rifiuti elettronici. Con tale procedimento si aiuterà preservare l'ambiente e le risorse non verranno sprecate. In questo modo si proteggerà il benessere dell'umanità. Per maggiori informazioni sui punti di riciclaggio si prega di contattare il proprio ufficio locale o il servizio di smaltimento rifiuti.

Optional Parts List • Optionale Teile • Liste des options • Elenco parti opzionali

Part Number	English	Deutsch	Français	Italiano
DYN1060EC	Speedpack 2400mAh Ni-MH 6-Cell Flat with EC3 Conn	Speedpack 6-Zellen 2400mAh Flat-NiMH-Akku m. EC3-Anschluss	Speedpack Ni-Mh 7,2V 2400mA avec prise EC3	Speedpack 2400mAh batteria NiMH 6 celle flat con connettore EC3
DYN1070EC	Speedpack 3300mAh Ni-MH 6-Cell Flat with EC3 Conn	Speedpack 6-Zellen 3300mAh Flat-NiMH-Akku m. EC3-Anschluss	Speedpack Ni-Mh 7,2V 3300mA avec prise EC3	Speedpack 2400mAh batteria NiMH 6 celle flat con connettore EC3
DYNC0500	20W NiMH AC Battery Charger	20W NiMH-Wechselstrom-Ladegerät	Chargeur AC 20W Ni-Mh, EU	Caricabatteria NiMH 20W AC
DYNC2000CA	Prophet Sport NiMH 35W AC Charger	Prophet Sport 35W NiMH-Wechselstrom-Ladegerät	Chargeur Prophet Sport Ni-MH 35W AC	Prophet Sport caricabatteria NiMH 35W AC
ECX1079	Spring Set, Soft, Red (4): 1:10 2WD Cir/Ruk/Torm	ECX Dämpferfederset weich (4 Stk): 1:10 2WD Cir/Ruk/Torm	1/10 2WD Cir/Ruc/Torm - Set de ressorts d'amortisseurs souples, rouges (4)	Set molle, soft, rosse: 1:10 2WD Cir/Ruk/Torm
ECX1080	Spring Set, Firm, Blue (4): 1:10 2WD Cir/Ruk/Torm	ECX Dämpferfederset hart (4 Stk): 1:10 2WD Cir/Ruk/Torm	1/10 2WD Cir/Ruc/Torm - Set de ressorts d'amortisseurs durs, bleus (4)	Set molle, firm, blu: 1:10 2WD Cir/Ruk/Torm
ECX1095	Aluminum Shock Set Front: 1:10 2WD Cir/Ruk/Torm	ECX Aluminium-Dämpferset vorne: 1:10 2WD Cir/Ruk/Torm	1/10 2WD Cir/Ruc/Torm - Amortisseurs avant en aluminium	Set ammortizz. ant., alluminio: 1:10 2WD Cir/Ruk/Torm
ECX1096	Aluminum Shock Set Rear: 1:10 2WD Cir/Ruk/Torm	ECX Aluminium-Dämpferset hinten: 1:10 2WD Cir/Ruk/Torm	1/10 2WD Cir/Ruc/Torm - Amortisseurs arrière en aluminium	Set ammortizz. post., alluminio: 1:10 2WD Cir/Ruk/Torm
ECX10003	2.4GHz Surface Transmitter V4	ECX 2.4GHz Surface Sender, V4	Émetteur voiture 2,4GHz V4	Trasmittente surface 2,4 GHz, V4
ECX230016	Body, White/Orange: 1:10 AMP MT	ECX Karosserie weiss /orange 1:10 AMP MT	AMP MT 1/10 - Carrosserie Blanc/Orange	Carrozzeria, bianco/arancione 1:10 AMP MT
ECX230017	Body, Black/Green: 1:10 AMP MT	ECX Karosserie schwarz /grün 1:10 AMP MT	AMP MT 1/10 - Carrosserie Noir/Vert	Carrozzeria, nero/verde 1:10 AMP MT
ECX230018	Body, Clear: 1:10 AMP MT	ECX Karosserie transparent 1:10 AMP MT	AMP MT 1/10 - Carrosserie transparente	Carrozzeria, trasparente 1:10 AMP MT
ECX331000	Front Shock Tower, Aluminum, 1:10 2WD ALL	ECX Aluminium-Dämpferbrücke vorne: ECX 1/10 2WD	1/10 2WD - Support d'amortisseurs avant en aluminium	Torre ammortizz. ant., alluminio: 1:10 2WD ALL
ECX332000	Wheel Hex Set, Aluminum, 1:10 2WD Circuit/Boost	ECX Aluminium Radmutterset: Circuit/Boost 1/10 2WD	1/10 2WD Circuit/Boost - Set d'hexagones de roues en aluminium	Set esagoni ruote, alluminio: 1:10 2WD Circuit/Boost
ECX334000	Rear Hubs, Aluminum, 1:10 2WD ALL	ECX Aluminium-Radträger hinten: ECX 1/10 2WD	1/10 2WD - Fusées arrières en aluminium	Mozzi posteriori, alluminio: 1:10 2WD ALL
ECX334001	Caster Block, Aluminum 1:10 2WD ALL	ECX Aluminium-Achsschenkelträger: ECX 1/10 2WD	1/10 2WD - Étriers porte fusées en aluminium	Caster block, alluminio: 1:10 2WD ALL
ECX334002	Steering Block, Aluminum 1:10 2WD ALL	ECX Aluminium-Lenkträger: ECX 1/10 2WD	1/10 2WD - Fusées avant en aluminium	Fusello dello sterzo, alluminio: 1:10 2WD ALL
SPMSS6170	S6170 Standard Digital Surface Servo	Spektrum S6170 Standard-Digitalservo	Servo digital Standard S6170 pour surface	S6170 servocomando digitale standard surface

Replacement Parts List • Teileliste

Part Number	English	Deutsch
DYN1050EC	Speedpack 1800mAh Ni-MH 6-Cell Flat with EC3 Connector	Dynamite Speedpack 6-Zellen 1800mAh Flat-NiMH-Akku m. EC3-Anschluss
DYN1171	Dynamite 20-Turn Brushed Motor	Dynamite Büstenmotor 20T
ECX1015	5x10x4mm Ball Bearing (8)	ECX 5x10x4mm Radlager (8)
ECX1017	Chassis: 1:10 2WD Circuit	ECX Hauptchassis: 1:10 2WD Circuit
ECX1018	Fr Susp Arm (2): 1:10 2WD Cir/Ruc/Tor	ECX Querlenkerset vorne: 1:10 2WD Cir/Ruc/Tor
ECX1019	R Susp Arm (2): 1:10 2WD Cir/Ruc/Tor	ECX Querlenkerset hinten: 1:10 2WD Cir/Ruc/Tor
ECX1021	Transmission Case Set: 1:10 2WD All	ECX Getriebegehäuseset: ECX 1/10 2WD
ECX1022	Transmission Plastic Gear Set: 1:10 2WD All	ECX Getriebeset: ECX 1/10 2WD
ECX1023	Top Shaft & Spacer: 1:10 2WD All	ECX Hauptzahnradwelle m. Distanzstück: ECX 1/10 2WD
ECX1024	Slipper Assembly: 1:10 2WD All	ECX Slippereinheit: ECX 1/10 2WD
ECX1025	Transmission Pins and Diff Pins: 1:10 2WD All	ECX Stiftsatz f. Antrieb: ECX 1/10 2WD
ECX1026	Transmission Outdrive Shaft (2): 1:10 2WD All	ECX Getriebeausgangswelle (2 Stk): ECX 1/10 2WD
ECX1027	Gear Cover: 1:10 2WD All	ECX Getriebeabdeckungsset: ECX 1/10 2WD
ECX1028	Servo Saver Set: 1:10 2WD All	ECX Servosaver: ECX 1/10 2WD
ECX1029	Top Plate: 1:10 2WD Circuit, Boost	ECX Chassisoberteil: 1:10 2WD Circuit, Boost
ECX1033	3x13mm Driveshaft Screw (8)	ECX CVD-Schraube (8 Stk)
ECX1035	Front Axle (2): 1:10 2WD All	ECX Vorderachse (2 Stk): ECX 1/10 2WD
ECX1036	Shock Body Set, Plastic: 1:10 2WD Cir/Ruc/Tor	ECX Stoßdämpfergehäuse Kunststoff 1:10 2WD Cir/Ruc/Tor
ECX1037	Shock Cap, Piston, Pivot Ball Set: 1:10 2WD All	ECX Dämpferkappen u. Kolben: ECX 1/10 2WD
ECX1038	Shock End, Spr Cup, Spr Clip Set: 1:10 2WD All	ECX Dämpferteileset: ECX 1/10 2WD
ECX1039	Front Shock Shaft (2): 1:10 2WD Cir/Ruc/Tor	ECX vordere Dämpferstange (2 Stk): 1:10 2WD Cir/Ruc/Tor
ECX1040	Rear Shock Shaft (2): 1:10 2WD Cir/Ruc/Tor	ECX hintere Dämpferstange (2 Stk): 1:10 2WD Cir/Ruc/Tor
ECX1041	Fr Spring Blk, Medium (2): All 1:10 2WD	ECX vordere Dämpferfeder medium (2 Stk): ECX 1/10 2WD
ECX1042	Rear Spring Blk, Medium (2): 1:10 2WD Cir/Ruc/Tor	ECX hintere Dämpferfeder medium (2 Stk): 1:10 2WD Cir/Ruc/Tor
ECX1043	Shock O-Ring Set: 1:10 2WD All	ECX O-Ringeset f. Dämpfer: ECX 1/10 2WD
ECX1044	Hinge Pin Set: 1:10 2WD All	ECX Scharnierstiftesatz: ECX 1/10 2WD
ECX1045	2.5x4mm BH Screw (8)	ECX Scharnierstiftsicherungsschrauben (8 Stk)
ECX1046	Link Set, Plastic: 1:10 2WD Cir/Ruc/Tor	ECX Radsturz u. Spurstangenset: 1:10 2WD Cir/Ruc/Tor
ECX1048	Body Clips (8)	ECX Karosserieclips (8 Stk)
ECX1049	Wheel Pin (4): 1:10 2WD All	ECX Radstifte (4 Stk): ECX 1/10 2WD
ECX1050	3x12mm Set Screw (4)	ECX Schraubenset M 3 x 12 (4 Stk)
ECX1051	3x3mm Set Screw (6)	ECX Schraubenset M 3 x 12 (6 Stk)
ECX1052	Washer/Shim Set	ECX Electrix-Unterlegscheibenset
ECX1055	10x15x4mm Ball Bearing (2)	ECX Kugellager 10 x 15 x 4 (2 Stk)
ECX1056	3x6x2.8mm Bushing (2)	ECX Lager 3 x 6 x 2,8 mm (2 Stk)
ECX1057	3mm E-Clip (8)	ECX E-Clips (8 Stk)
ECX1058	Ball Stud (6)	ECX Kugelzapfen (6 Stk)
ECX1059	M3 Locknut (4)	ECX M3 Stoppmutter (4 Stk)
ECX1060	M4 Locknut, Flanged (4)	ECX M4 Stoppmutter (4 Stk)
ECX1061	Screw Set (64): 1:10 2WD All	ECX Blechschraubenset (64 Stk): ECX 1/10 2WD
ECX1065	Shoulder Screw Set (8)	ECX Bundschraubenset (8 Stk)
ECX1076	Spur Gear	ECX Hauptzahnrad
ECX1088	Battery Strap, ESC Plate: 1:10 2WD Circuit, Boost	ECX Electrix-Akkuhalter m. Reglerplatte: 1:10 2WD Circuit, Boost
ECX1092	Fr/R Suspension Mount Set: 1:10 2WD Circuit, Boost	ECX Electrix-Federungseinheit hinten: 1:10 2WD Circuit, Boost
ECX1093	Front Body Mount Set: Circuit	ECX Electrix-Karosseriehalter vorne: Circuit
ECX1098	Motor screw/washer set	ECX Electrix-Motorschraubenset
ECX13010	ESC/Receiver 2.4GHZ, WP, V4: 1/10	ECX ESC/Empfänger 2.4ghz V4 1:10 spritzwassergeschützt
ECX10003	2.4 GHz, Transmitter, V4	2.4 Ghz Sender, V4
ECX231000	Front Bumper, Motor Guard: 1:10 2WD Circuit, Boost	ECX Stoßfänger u. Motorschutz: 1:10 2WD Circuit, Boost
ECX234000	Caster Blck, Steer Block, RR Hub (2): 1:10 2WD All	ECX Lenk- und Radträgerset vorne/hinten: ECX 1/10 2WD
ECX3010	Shock Tower Set: 1:10 2WD Boost	ECX Dämpferbrücke: 1:10 2WD Boost
ECX3015	Wing, Body Mount Set: 1:10 2WD Boost	ECX Flügel-Karosseriehalterung: 1:10 2WD Boost
ECX43012	FR/R Tire, Prmnt, Blk Wheel (2):1:10 AMP MT/DB	ECX Reifen vorne/hinten, schwarz, vormontiert: 1:10 AMP MT/DB
LOS4118	48 Pitch Pinion Gear,18T	48 Motoritzel 18Z

Liste des pièces de rechange • Elenco dei ricambi

Part Number	Français	Italiano
DYN1050EC	Speedpack Ni-Mh 7,2V 1800mA avec prise EC3	Speedpack 1800mAh NiMH 6 celle flat con connettore EC3
DYN1171	Moteur Brushed Dynamite 20T	Dynamite 20-Turn motore brushed
ECX1015	Roulements 5 x 10 x 4mm (10)	5 x 10 x 4mm cuscinetto (8)
ECX1017	1/10 2WD Circuit - Châssis	Telaio: 1:10 2WD Circuit
ECX1018	1:10 2WD Cir/Ruc/Tor - Set de triangles avant	Braccetti sospensioni ant. (2): 1:10 2WD Cir/Ruc/Tor
ECX1019	1:10 2WD Cir/Ruc/Tor - Set de triangles arrière	Braccetti sospensioni post. (2): 1:10 2WD Cir/Ruc/Tor
ECX1021	1/10 2WD - Boitier de transmission	Set scatola trasmissione: 1:10 2WD All
ECX1022	1/10 2WD - Boitier de transmission en plastique	Set ingranaggio trasmissione in plastica: 1:10 2WD All
ECX1023	1/10 2WD - Arbre supérieur & entretoises	Albero superiore e distanziale: 1:10 2WD All
ECX1024	1/10 2WD - Slipper	Gruppo slipper: 1:10 2WD All
ECX1025	1/10 2WD - Goupilles de transmission et différentiels	Perni trasmissione e differenziale: 1:10 2WD All
ECX1026	1/10 2WD - Axes de transmission extérieur (2)	Albero trascinatore trasmissione: 1:10 2WD All
ECX1027	1/10 2WD - Couvercle de couronne	Copertura ingranaggio: 1:10 2WD All
ECX1028	1/10 2WD - Sauve servo	Set salvaservo: 1:10 2WD All
ECX1029	1/10 2WD Circuit, Boost - Platine supérieure	Corperchio superiore: 1:10 2WD Circuit, Boost
ECX1033	Vis de cardan 3 x 13mm (8)	3 x 13mm vite albero di trasmissione (8)
ECX1035	1/10 2WD - Axes de roues avant (2)	Asse anteriore: 1:10 2WD All
ECX1036	1/10 2WD Cir/Ruc/Tor - Corps d'amortisseurs, plastique	Set corpo ammortizzatore, plastica: 1:10 2WD Cir/Ruc/Tor
ECX1037	1/10 2WD - Bouchon, piston et rotule d'amortisseur	Set tappo, pistone, perno a sfera ammortizzatore: 1:10 2WD All
ECX1038	1/10 2WD - Chape d'amortisseurs avec coupelle et clip	Set boccole, terminali, clip ammortizzatore: 1:10 2WD All
ECX1039	1/10 2WD Cir/Ruc/Tor - Tiges d'amortisseur avant (2)	Stelo ammortizzatore ant.: 1:10 2WD Cir/Ruc/Tor
ECX1040	1/10 2WD Cir/Ruc/Tor - Tiges d'amortisseur arrière (2)	Stelo ammortizzatore post: 1:10 2WD Cir/Ruc/Tor
ECX1041	1/10 2WD - Ressort d'amortisseurs avant Médium (2)	Molla ant. nera, media (2): All 1:10 2WD
ECX1042	1/10 2WD Cir/Ruc/Tor - Ressort d'amortisseurs arrière Médium (2)	Molla post. nera, media (2): 1:10 2WD Cir/Ruc/Tor
ECX1043	1/10 2WD - Joint torique amortisseur	Set o-ring ammortizz.: 1:10 2WD All
ECX1044	1/10 2WD - Set d'axes de suspension	Set perni braccetti: 1:10 2WD All
ECX1045	Vis à tête bombée 2,5 x 4mm (8)	2.5x4mm vite a testa tonda (8)
ECX1046	1/10 2WD Cir/Ruc/Tor - Set de biellettes en plastique	Set collegamenti, plastica: 1:10 2WD Cir/Ruc/Tor
ECX1048	Clips de carrosserie (8)	Clip carrozzeria (8)
ECX1049	1/10 2WD - Goupilles d'entraînement (4)	Perno cerchione (4): 1:10 2WD All
ECX1050	Vis 3 x 12mm (4)	3 x 12mm set viti (4)
ECX1051	Vis 3 x 3mm (6)	3 x 3mm set viti (6)
ECX1052	Set de cales et rondelles	Set rondelle/spessori
ECX1055	Roulements 10 x 15 x 4mm (2)	10 x 15 x 4mm cuscinetto (2)
ECX1056	Paliers 3 x 6 x 2,8mm (2)	3x6x2.8mm boccola (2)
ECX1057	E-clip 3mm (8)	E-clip 3mm (8)
ECX1058	Rotules (6)	Sfere uniball (6)
ECX1059	Écrou auto-freiné M3 (4)	M3 dadi autobloccanti (4)
ECX1060	Écrou auto-freiné épaulé M4 (4)	M4 dadi autobloccanti, flangiati (4)
ECX1061	1/10 2WD - Vis (64)	Set viti (64): 1:10 2WD All
ECX1065	Vis épaulée (8)	Set viti a doppio stadio (8)
ECX1076	Couronne	Ingranaggio
ECX1088	1/10 2WD Circuit, Boost - Sangle batterie , platine variateur	Velcro fissaggio batteria e piastra ESC: 1:10 2WD Circuit, Boost
ECX1092	1/10 2WD Circuit, Boost - Jeu de renfort de suspension avant et arrière	Set supporto sospensioni ant./post.: 1:10 2WD Circuit, Boost
ECX1093	1/10 2WD Circuit - Support de carrosserie avant	Se supporto carrozzeria ant.: Circuit
ECX1098	Vis et rondelle moteur	Set vite/rondella motore
ECX13010	ESC / Récepteur 2.4GHZ, Imperméable, V4: 1/10	ESC / ricevitore 2,4 GHZ, impermeabile, V4: 1/10
ECX10003	Emetteur 2.4GHz, V4	Trasmettitore 2.4GHz, V4
ECX231000	1/10 2WD Circuit, Boost - Pare choc avant, protection moteur	Paraurto anteriore, protezione motore: 1:10 2WD Circuit, Boost
ECX234000	1/10 2WD - Etrier porte fusée, fusée avant et arrière (2)	Caster Block, fusello sterzo, mozzo post.: 1:10 2WD Circuit, Boost
ECX3010	1/10 2WD Boost - Jeu de support d'amortisseur	Set torre ammortizz.: 1:10 2WD Boost
ECX3015	1/10 2WD Boost - Aileron, Set Montage Carrosserie	Set supporto carrozzeria, alettone: 1:10 2WD Boost
ECX43012	AMP MT/DB 1/10 - Pneus av/arr montés sur jantes noires (2)	Cerchione nero con gomme montate ant./post. (2):1:10 AMP MT/DB
LOS4118	Pignon moteur 48DP, 18T	Pignone 48P, (18T)

PARTS DIAGRAM | EXPLOSIONSZEICHNUNG | VUE ÉCLATÉE DES PIÈCES | ESPLOSO DEL MODELLO CON REFERENZA PEZZI

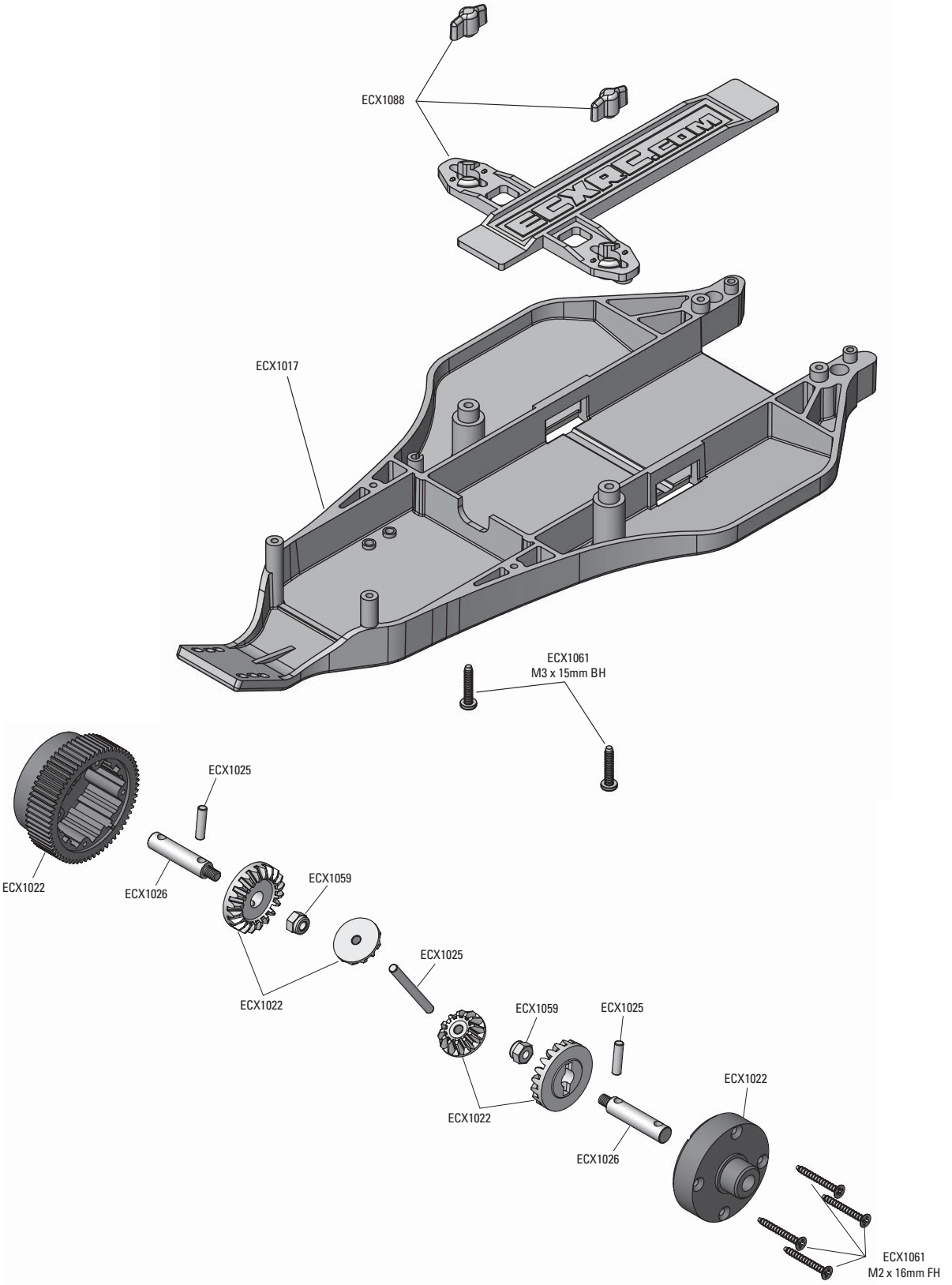

PARTS DIAGRAM | EXPLOSIONSZEICHNUNG | VUE ÉCLATÉE DES PIÈCES | ESPLOSO DEL MODELLO CON REFERENZA PEZZI

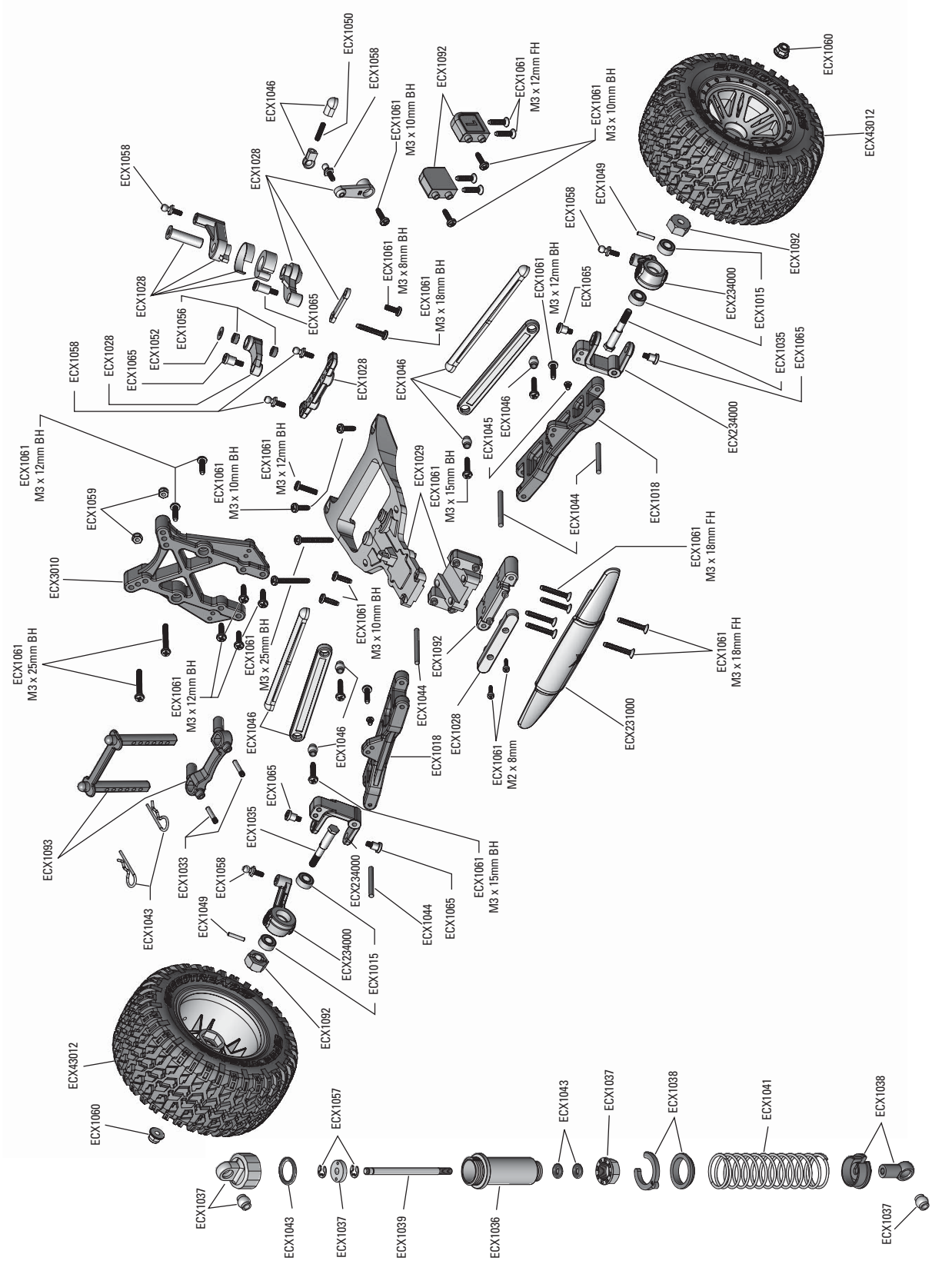

PARTS DIAGRAM | EXPLOSIONSZEICHNUNG | VUE ÉCLATÉE DES PIÈCES | ESPLOSO DEL MODELLO CON REFERENZA PEZZI

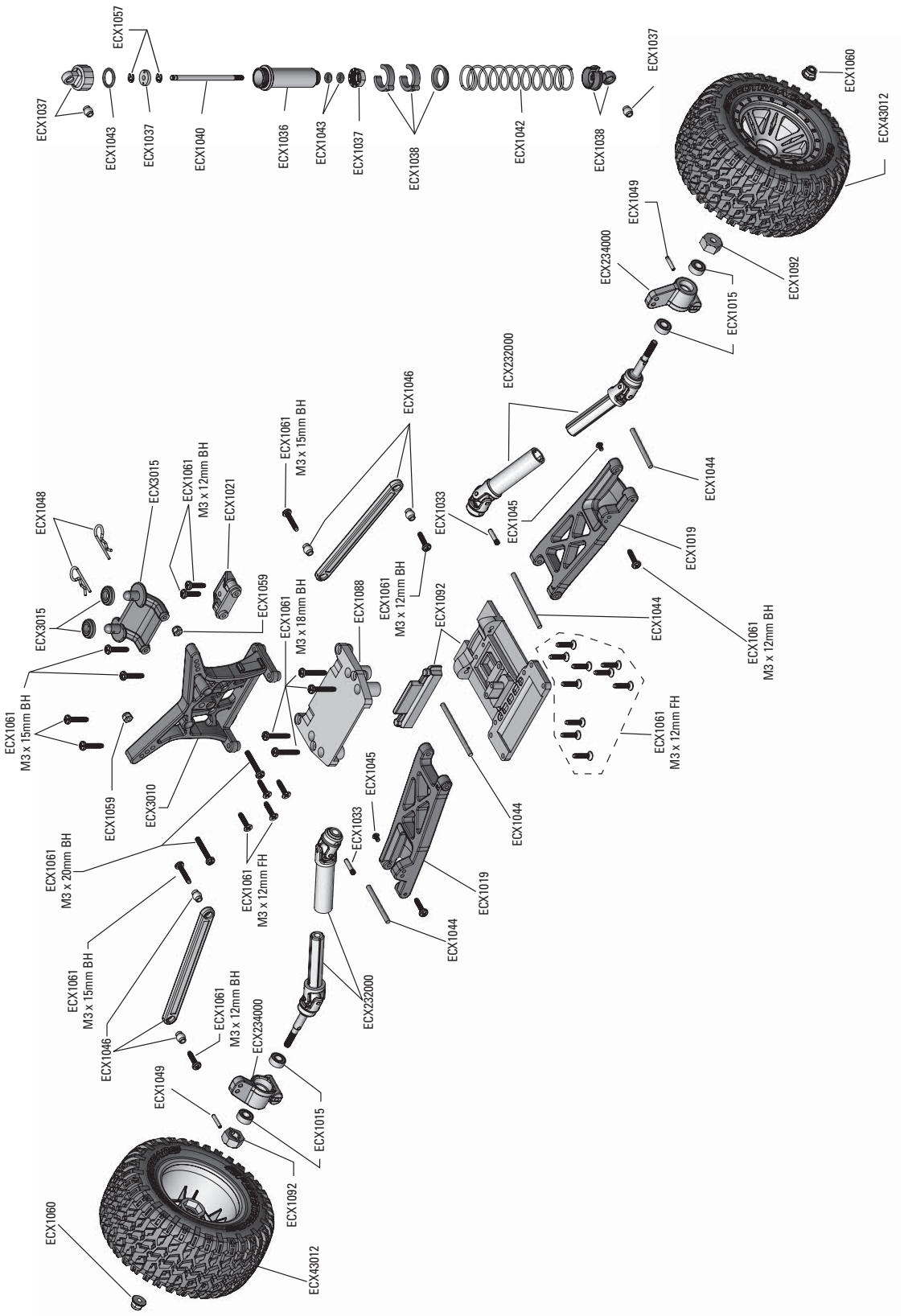

PARTS DIAGRAM | EXPLOSIONSZEICHNUNG | VUE ÉCLATÉE DES PIÈCES | ESPLOSO DEL MODELLO CON REFERENZA PEZZI

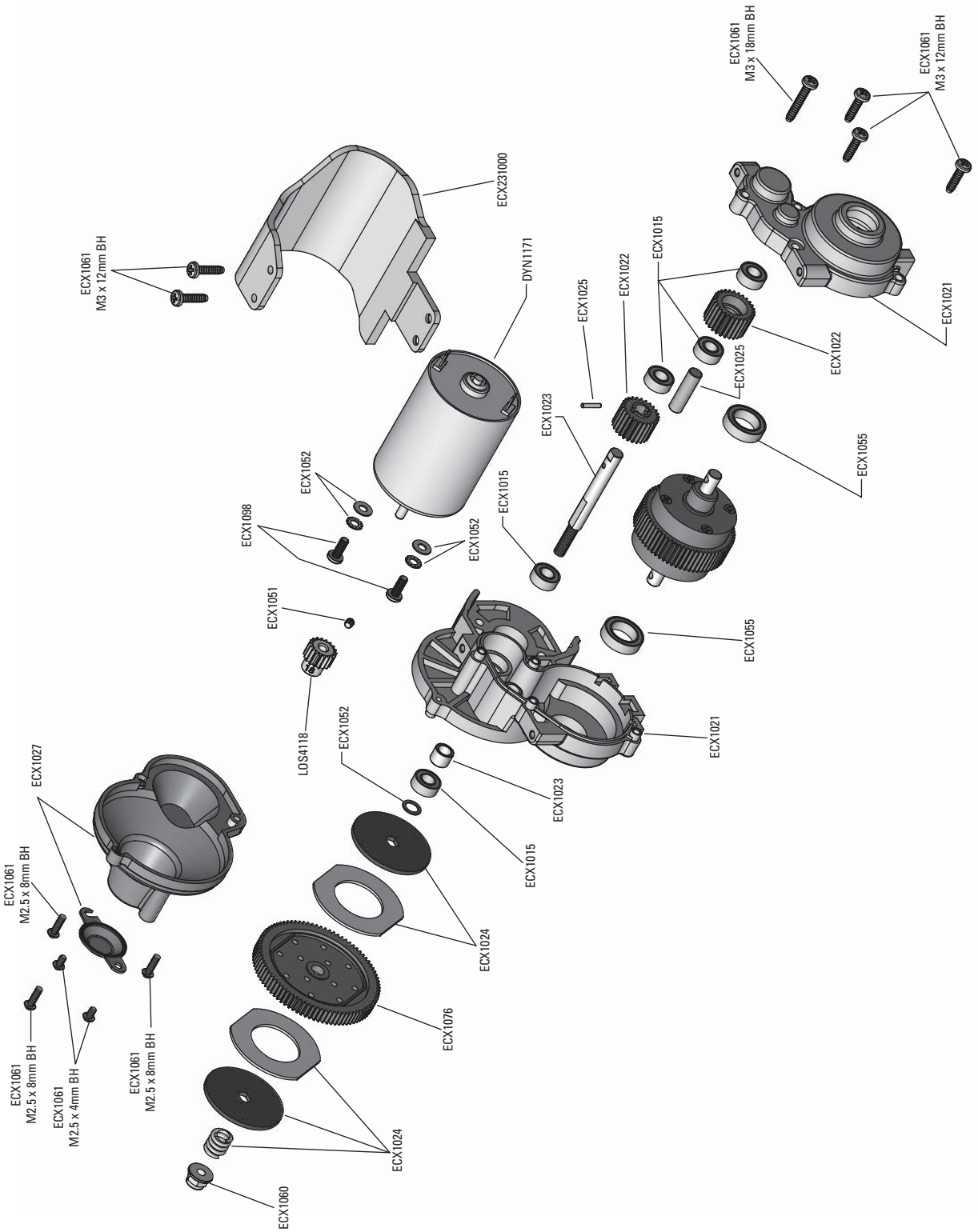

ECX03034

www.ecxrc.com

© 2018 Horizon Hobby, LLC. ECX, the ECX logo, AMP, EC3, Dynamite, Speedpack and the Horizon Hobby logo are trademarks or registered trademarks of Horizon Hobby, LLC.

Updated 04/2018

48613.1